INDEX CAPTO C3 Fräswelle D22, mit Fräseranzugsschraube

Technische Daten

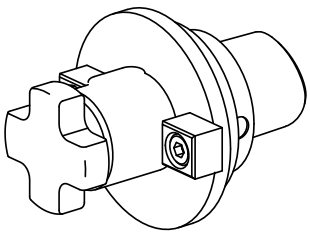

WZH Zubehörkategorie	INDEX CAPTO C3
Aufnahme	Fräswelle D22
Schnellwechseleinsätze	Fräsdornaufnahme

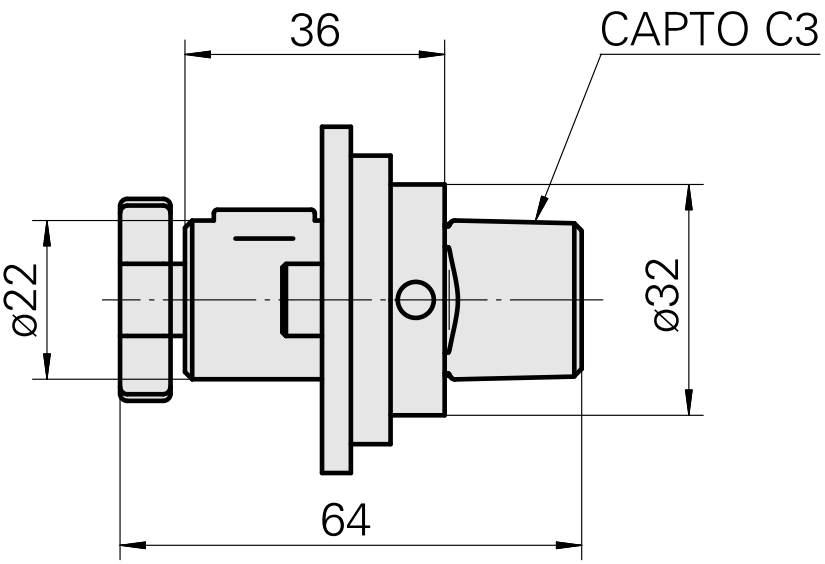

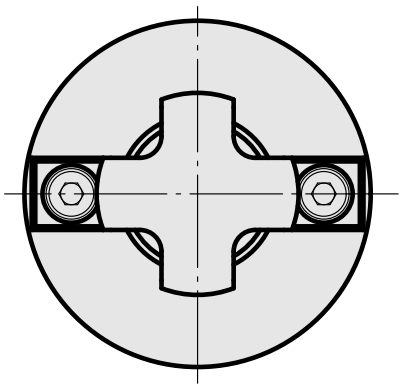

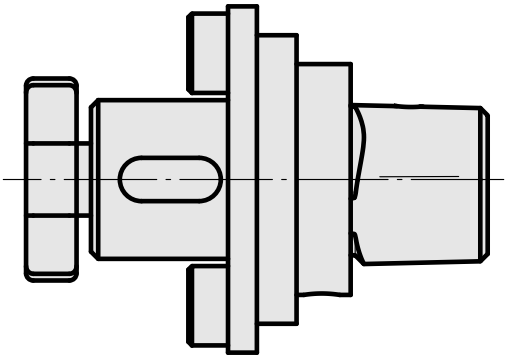

Dokumente

Für dieses Produkt sind keine Downloads vorhanden

Zubehör

Zum Betrieb benötigt

Fräsdornschlüssel 22

Artikel-Id : 10428155
frühere Artikel-Id : 203020.1220

WZH Zubehörkategorie	Aufnahme	Werkzeug für Spannzangen
Werkzeug für Spannzangen	Fräswelle D22	Fräsdornschlüssel

Optionales Zubehör

Zubehör für Werkzeughalter

Fräseranzugsschraube M10

Artikel-Id : 10638143
frühere Artikel-Id : 250122.1028

WZH Zubehörkategorie	Aufnahme
Fräseranzugsschraube	M10