INDEX

# PO de tournage MS16/MS22 Carré 16x16

## Données techniques

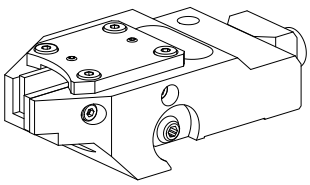

| | |
|---|---|
| **Système de chariot MS** | MS16/MS22 |
| **Entraînement** | non entraîné |
| **Fixation MS** | Queue d'aronde |
| **Arrosage** | extérieur |
| **Pression** | 20 bar |
| **Direction** | marche à gauche |
| **Attachement** | Carré 16x16 |
| **X [mm]** | 49,7 |
| **Y [mm]** | – |
| **Z [mm]** | 14,5 |
| **Produits INDEX TRAUB** | A100 • MS16-6 • MS22-6 • MS22-8 • MS24-6 • MS24-8 • MS16-6 Plus |

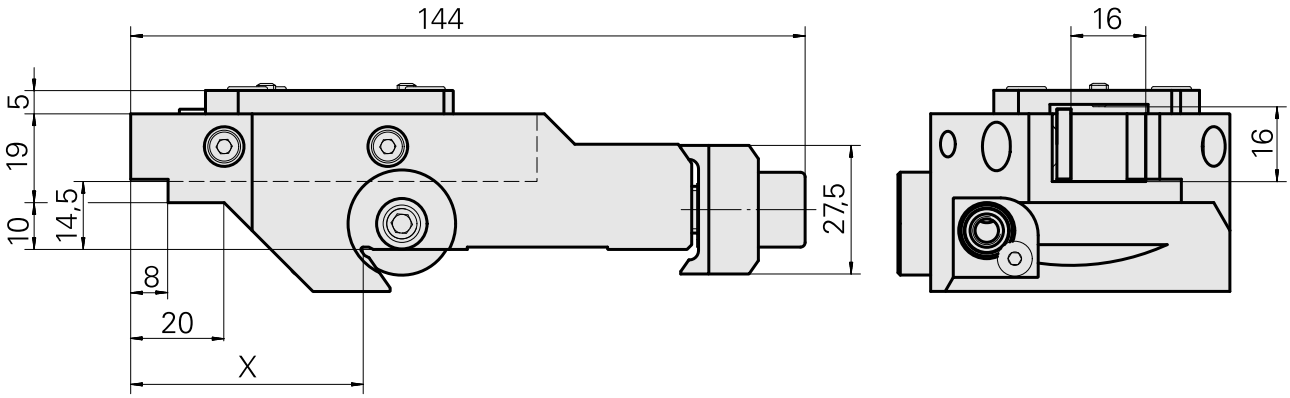


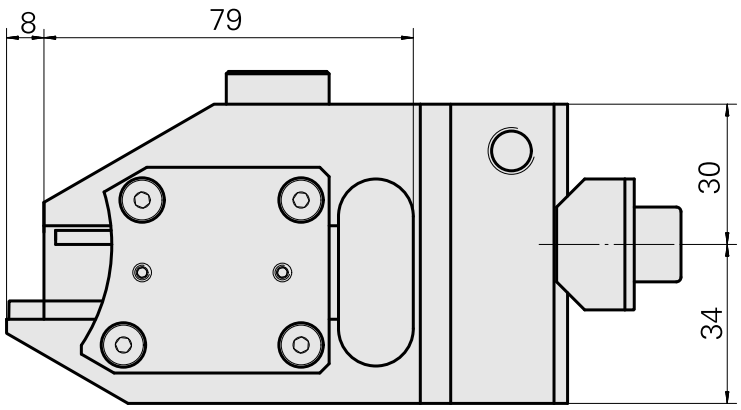


| | |
|---|---|
| X | 49,7 |

## Documents

Aucun téléchargement n'est disponible pour ce produit

## Accessoires

### Accessoires optionnels

**Accessoires de porte-outils**

#### plaque, hauteur 4 mm

ID produit : 11011909
Ancienne ID produit : W94060.4806

| Catégorie d'accessoires PO | Attachement |
|---|---|
| Plaque de compensation | Carré 16x16 |

#### tube, M6x48,45°

ID produit : 10683174
Ancienne ID produit : W63501.2622

| Catégorie d'accessoires PO | Attachement |
|---|---|
| Tube lubrifiant | M6 |

**Autres accessoires**

#### Buse à bille Ø12 M6 12D/M6

ID produit : 10602750
Ancienne ID produit : 474550.0101

#### Vis TB M 4x 6/T20

ID produit : 10344546
Ancienne ID produit : 410243.0406