INDEX

Drehhalter KPS 45 Vierkant 16x16, zweifach

Technical data

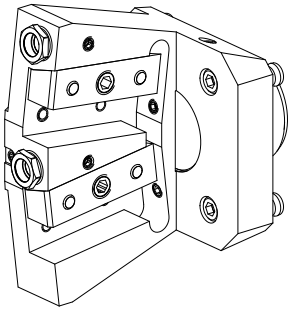

Schaft KPS	KPS 45
Antrieb	nicht angetrieben
Kühlung	außen
Aufnahme	Vierkant 16x16
Druck	80 bar
X [mm]	84
Y [mm]	±7°
Z [mm]	-14
Produkte INDEX TRAUB	TNL32-11 • TNL32

Note

Particularly suitable for use on the rotary axis!

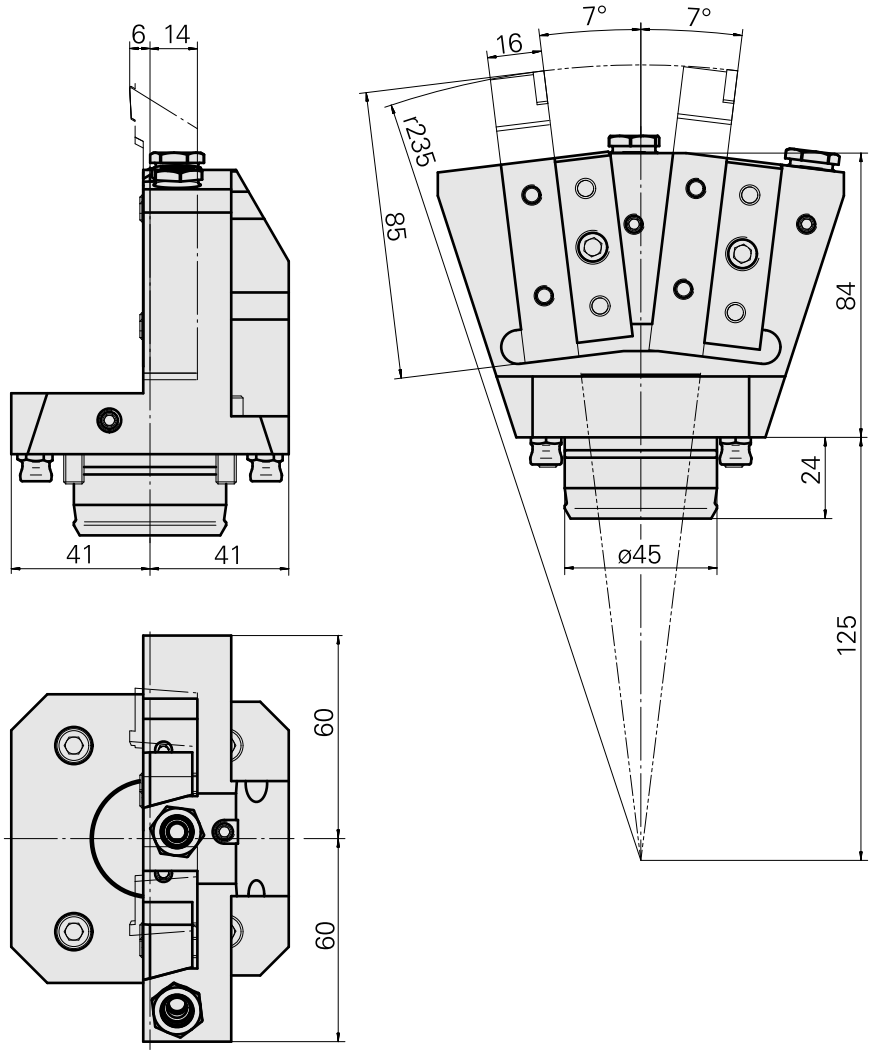
6
14
41
41
7°
7°
16
r235
85
84
24
ø45
125
60
60

Documents

No downloads available for this product

Accessories

Optional accessories

Zubehör für Werkzeughalter

Kühlmittelrohr, L = 100 mm

Product ID : 10346684
Previous product ID : W9990559

WZH Zubehörkategorie	Aufnahme
Kühlschmierstoff-Rohr	M6

Other accessories

Buchse 10 D x 6 D x 12,5

Product ID : 10670360
Previous product ID : W67530.0824

Düse d10 Kugel D10 - Bohrung D2 40°

Product ID : 10072335
Previous product ID : 910693

Hohlschraube M14x1

Product ID : 10105238
Previous product ID : W67530.0818

Düse M6 mit D1,6

Product ID : 10147428
Previous product ID : W00019.0216