Mandril da pinça de fixação

Technische Daten

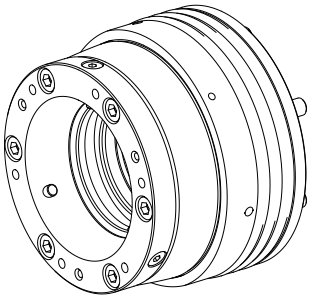

Produkte INDEX TRAUB	G200.3 • G220.3 • TNX200.3 • TNX220.3
Spindeldurchlass	76mm
Bearbeitungsseite	Hauptspindel • Gegenspindel
Fremdhersteller Produktmerkmal	Modular
Hersteller Produktlinie	SPANNTOP nova Futter
Spindelaufnahme	KK 6
Spannmittelbaugröße	SK80
Hersteller Produktlinie	Hainbuch

Für dieses Produkt ist aktuell keine 3-Seiten-Ansicht verfügbar

Dokumente

Für dieses Produkt sind keine Downloads vorhanden