Suporte do apalpador medição VDI 25 Reni

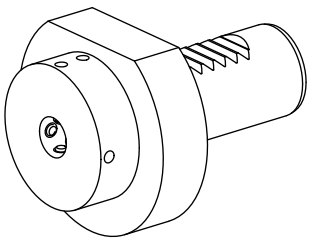

Características técnicas

Haste VDI	VDI 25
Acionamento	não acionado
Fixação VDI	nenhuma
Recepção	Renishaw D11,2
Reversível em 180°	não
Data carrier	verificar furação alojamento
X [mm]	28
Y [mm]	–
Z [mm]	–

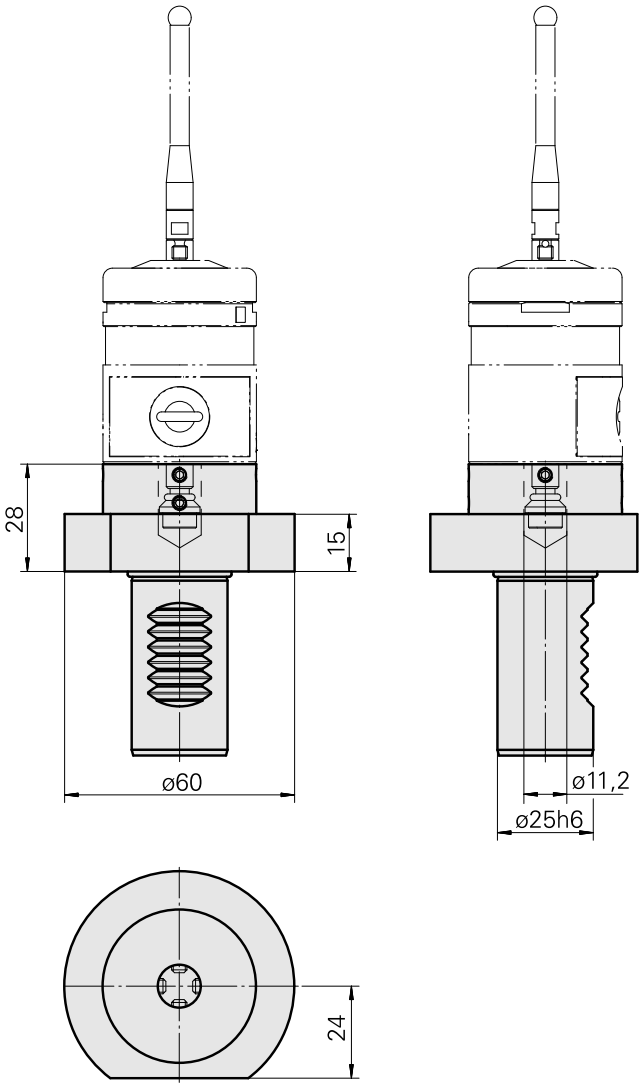

Documentos

Notas sobre o produto

DE (pdf)

EN (pdf)

FR (pdf)

Acessórios

Necessário para operação

Not defined

ID do produto : 12133465
ID anterior do produto :

Inserto p fim de curso

ID do produto : 12133466
ID anterior do produto :

Sensor

ID do produto : 10338967
ID anterior do produto : 487542.1441

Acessórios opcionais

Outros acessórios

Mala A-2033-7001

ID do produto : 10259626
ID anterior do produto : 487542.0911