Aparelho de ajuste

Características técnicas

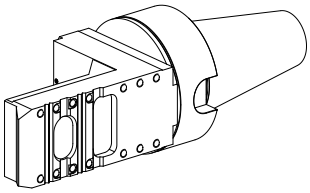

PF Categoria de acessórios	Adaptador para apar.pré-ajuste
Recepção	SK50
Alojamento de ferramenta	MS24 carro transv.

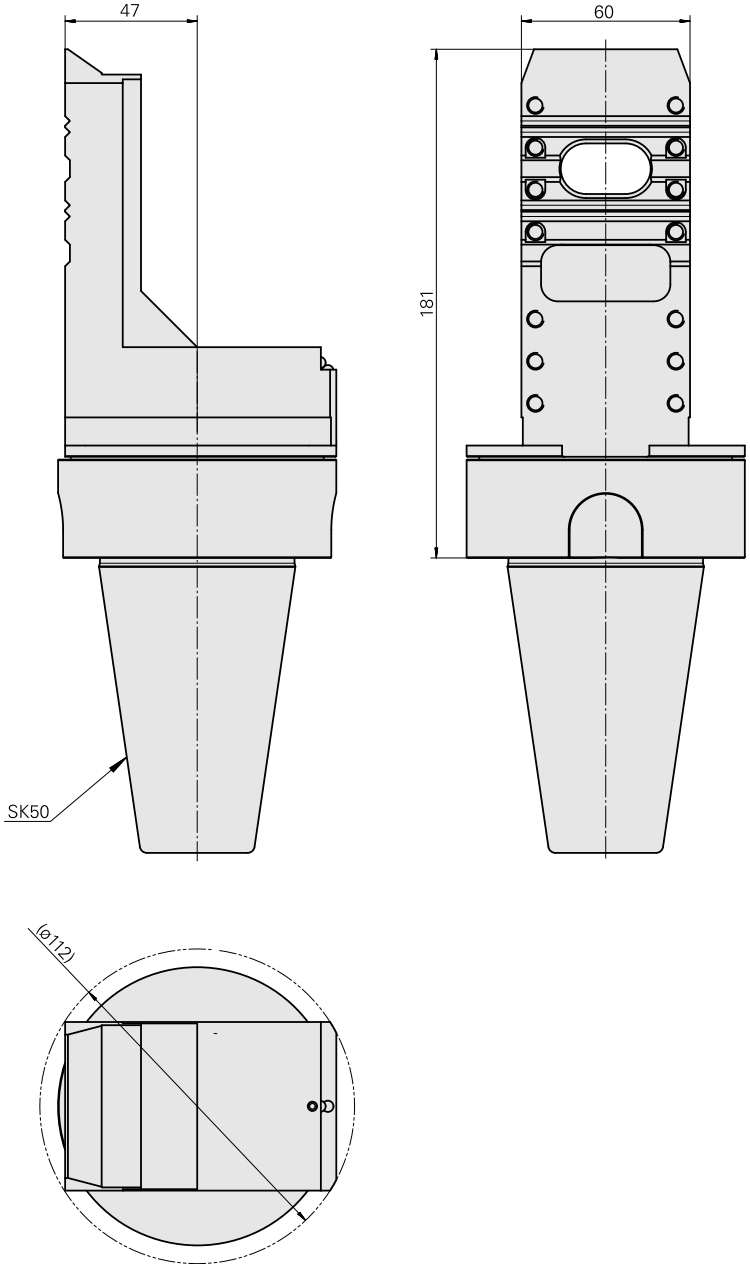

Documentos

Não há downloads disponíveis para este produto