INDEX

Porta-ferramentas de torno (G)

Technical data

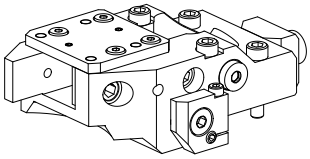

Sistema de carro MS	MS16/MS22
Acionamento	não acionado
Fixação MS	Rabo de andorinha
Refrigeração	externo
Pressão (até)	20 bar
Direção	sentido horário
Recepção	Quadrado 20x20
X [mm]	60
Y [mm]	–
Z [mm]	13
Produtos INDEX TRAUB	A100 • MS22-6 • MS22-8 • MS24-6 • MS24-8

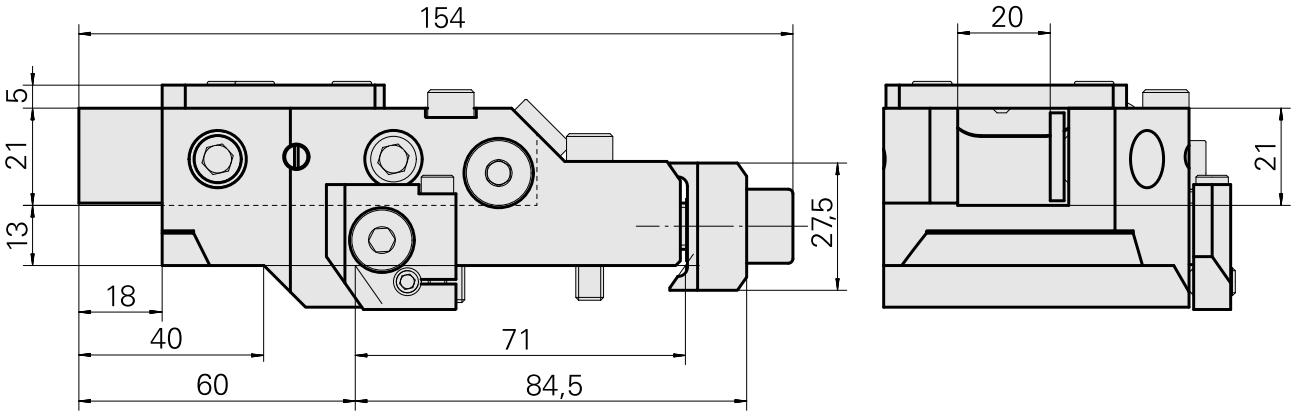

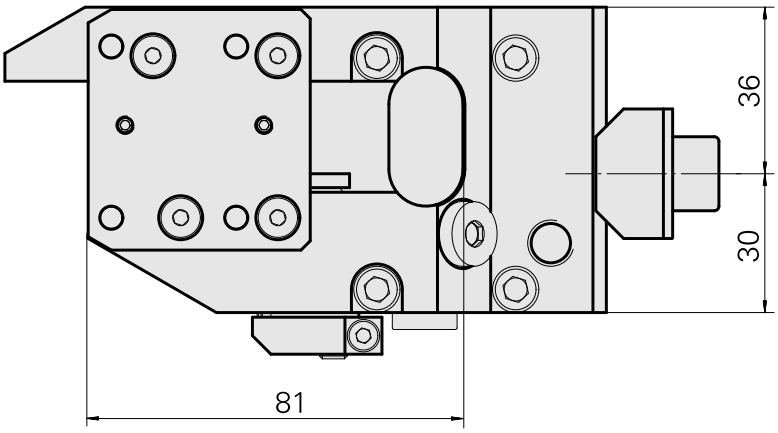

Documents

No downloads available for this product

Accessories

Optional accessories

Tool holder accessories

Plate, height 4 mm (0.15")

Product ID : 10508297
Previous product ID : W9990082

TH accessories category	Mounting
Compensation plate	Square 20x20