INDEX

Aliment.fluido corte fixa TNL12.2, Unidade traseira/frontal

Características técnicas

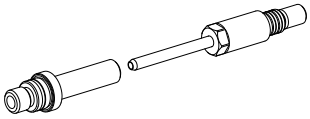

De momento, não estão definidas quaisquer características técnicas complementares para esse produto

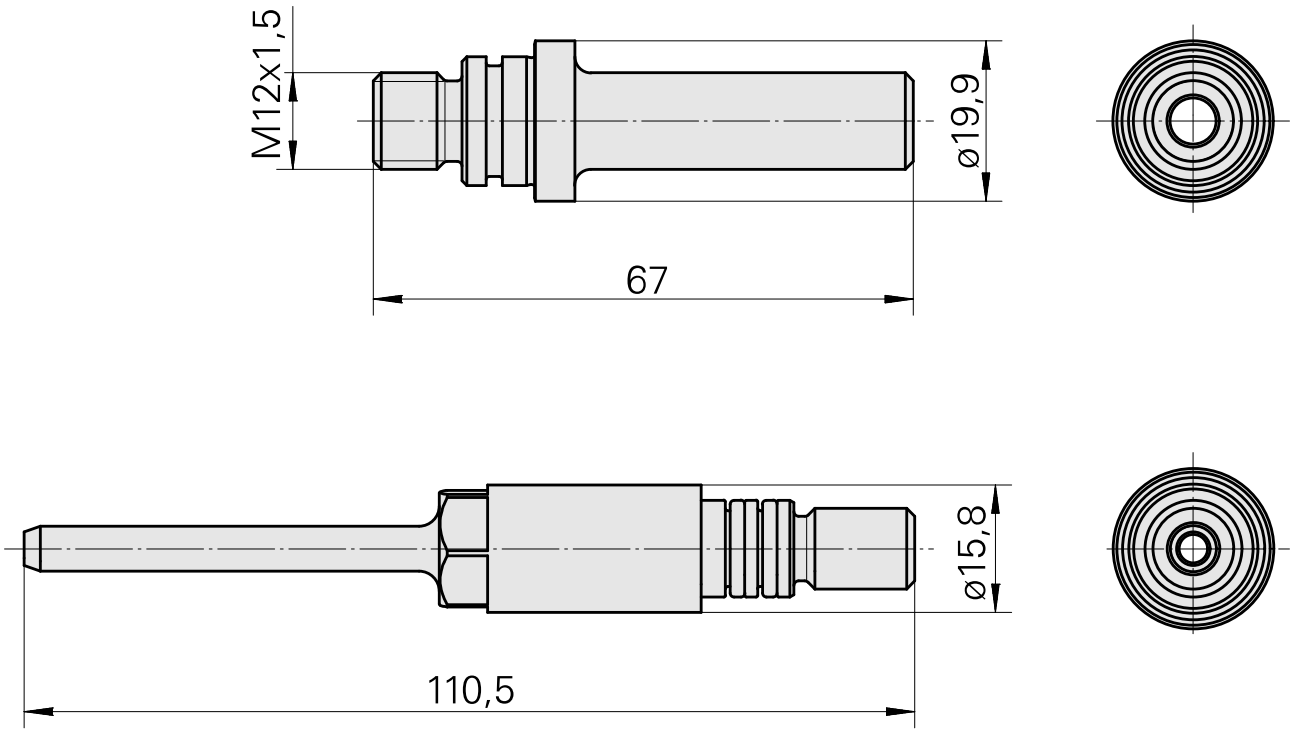

Documentos

Não há downloads disponíveis para este produto

Acessórios

Acessórios opcionais

Outros acessórios

Chave

ID do produto : 12083203
ID anterior do produto :