INDEX

Bucha de guia T223 Ø=12,00

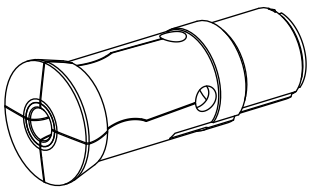

Características técnicas

Dimensão disp. fixação	T223 Axfix
Lin. prod. de outr. fabricant.	
Tipo de fixação	Com inserto HM
Diâmetro nominal (mm)	12 Millimeter
Método de fixação	Fixação externa
Tipo de pinça de fixação	Programável (Axfix)
Variante de pinça de fixação	Fenda S
Lin. prod. de outr. fabricant.	Schlenker

Nota

com bucha

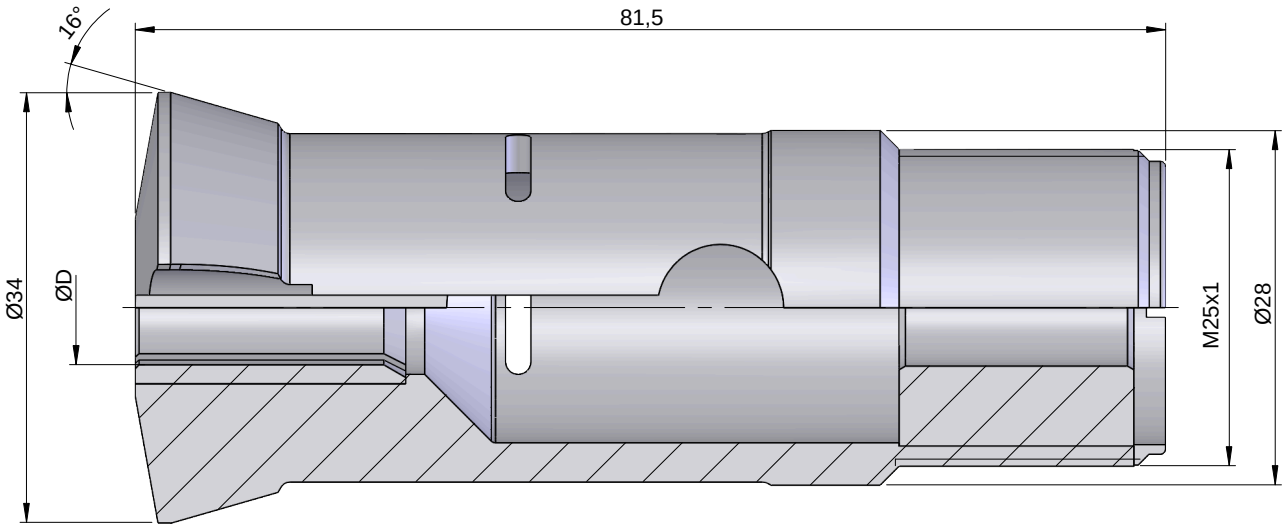
16°
81,5
Ø34
ØD
M25x1
Ø28

Documentos

Não há downloads disponíveis para este produto