INDEX

Bucha de guia T223 Ø=5,00

Características técnicas

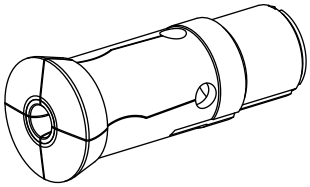

Dimensão disp. fixação	T223 Axfix
Lin. prod. de outr. fabricant.	
Tipo de fixação	Com inserto HM
Diâmetro nominal (mm)	5 Millimeter
Método de fixação	Fixação externa
Tipo de pinça de fixação	Programável (Axfix)
Variante de pinça de fixação	Fenda S
Lin. prod. de outr. fabricant.	Schlenker

Nota

com bucha

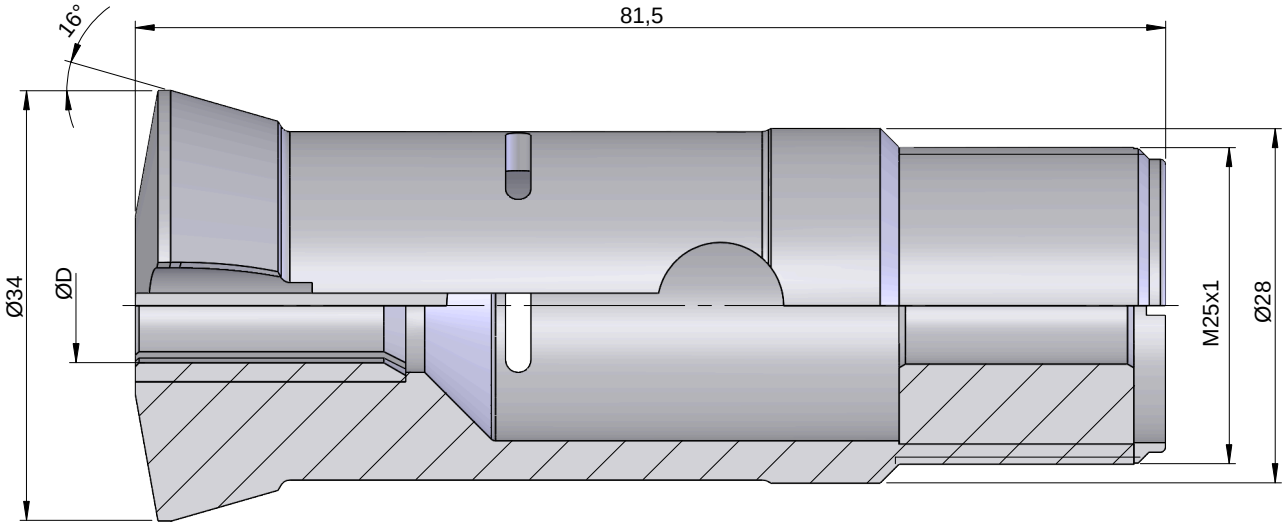
16°
81,5
Ø34
ØD
M25x1
Ø28

Documentos

Não há downloads disponíveis para este produto