# Führungsbuchse T223 Ø=14,00

## Technische Daten

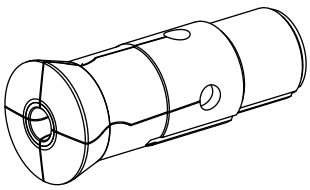

| | |
|---|---|
| **Spannmittelbaugröße** | T223 |
| **Hersteller Produktlinie** | Führungsbuchse |
| **Spannausführung** | mit HM-Einsatz |
| **Nenndurchmesser** | 14 Millimeter |
| **Spannmethode** | Außenspannung |
| **Spannzangenausführung** | einstellbar |
| **Spannzangenvariante** | S-Schlitz |
| **Hersteller Produktlinie** | Schlenker |

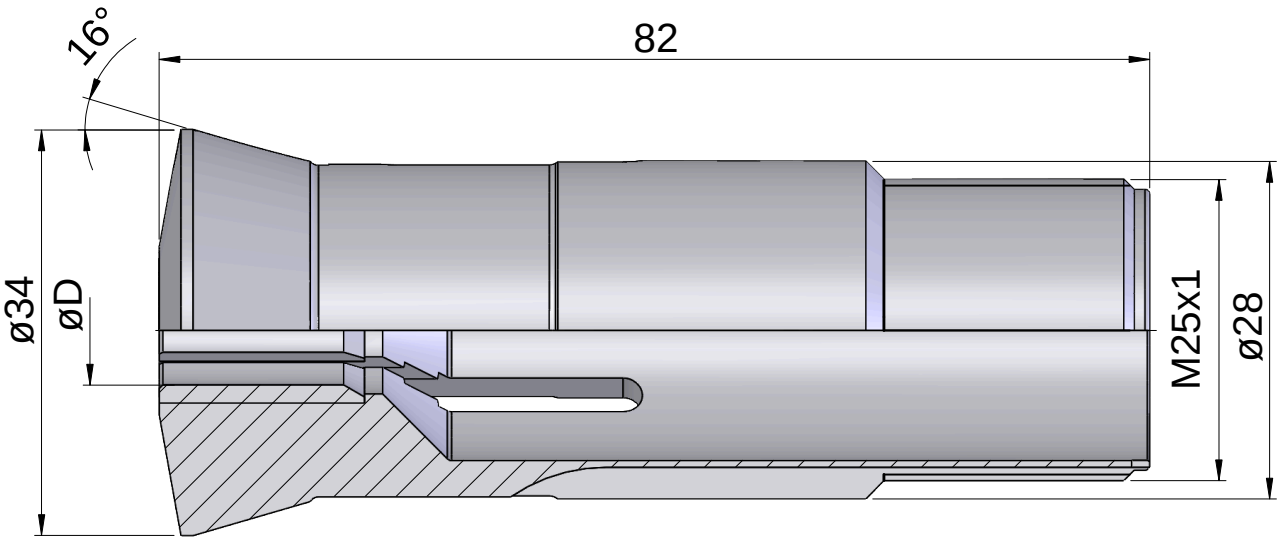

## Dokumente

Für dieses Produkt sind keine Downloads vorhanden