Suporte básico MS16/MS22 Fette T160

Características técnicas

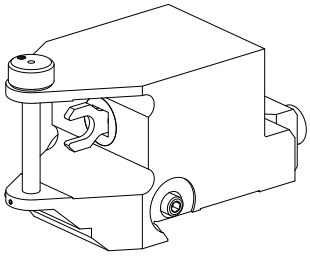

Sistema de carro MS	MS16/MS22
Acionamento	não acionado
Fixação MS	Rabo de andorinha
Recepção	Fette T160
X [mm]	49
Y [mm]	–
Z [mm]	35
Produtos INDEX TRAUB	MS16-6 • MS16-6 Plus • MS22-6 • MS22-8

Nota

Especialmente para cabeças rotativas!

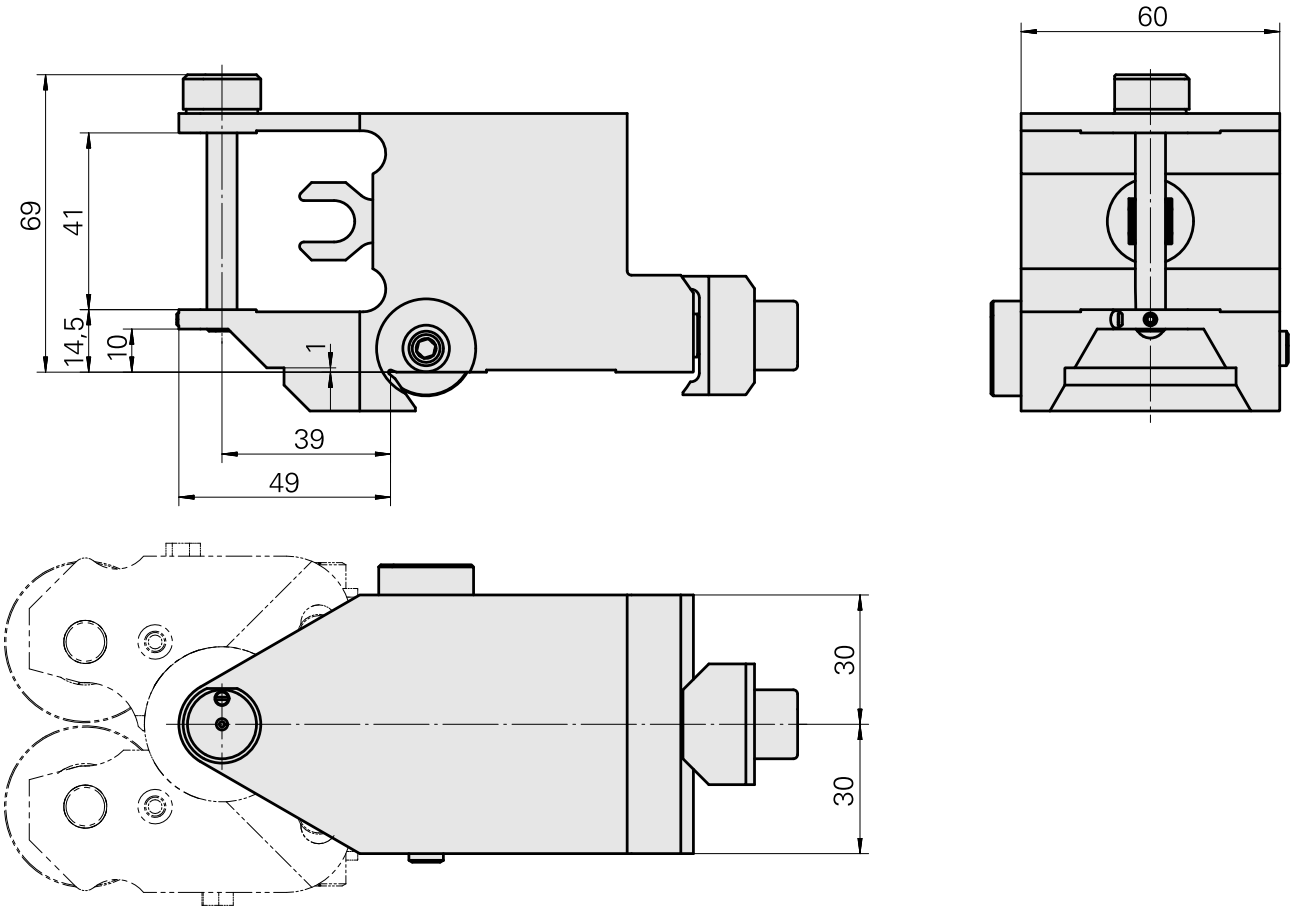
60
69
41
14,5
10
1
39
49
30
30

Documentos

Não há downloads disponíveis para este produto