Características técnicas

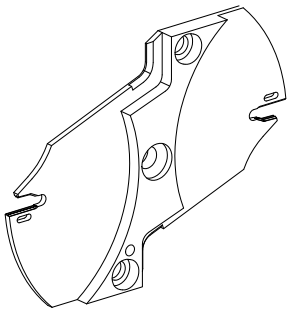

PF Categoria de acessórios	Ferramentas de corte
Recepção	Sistema Löcher

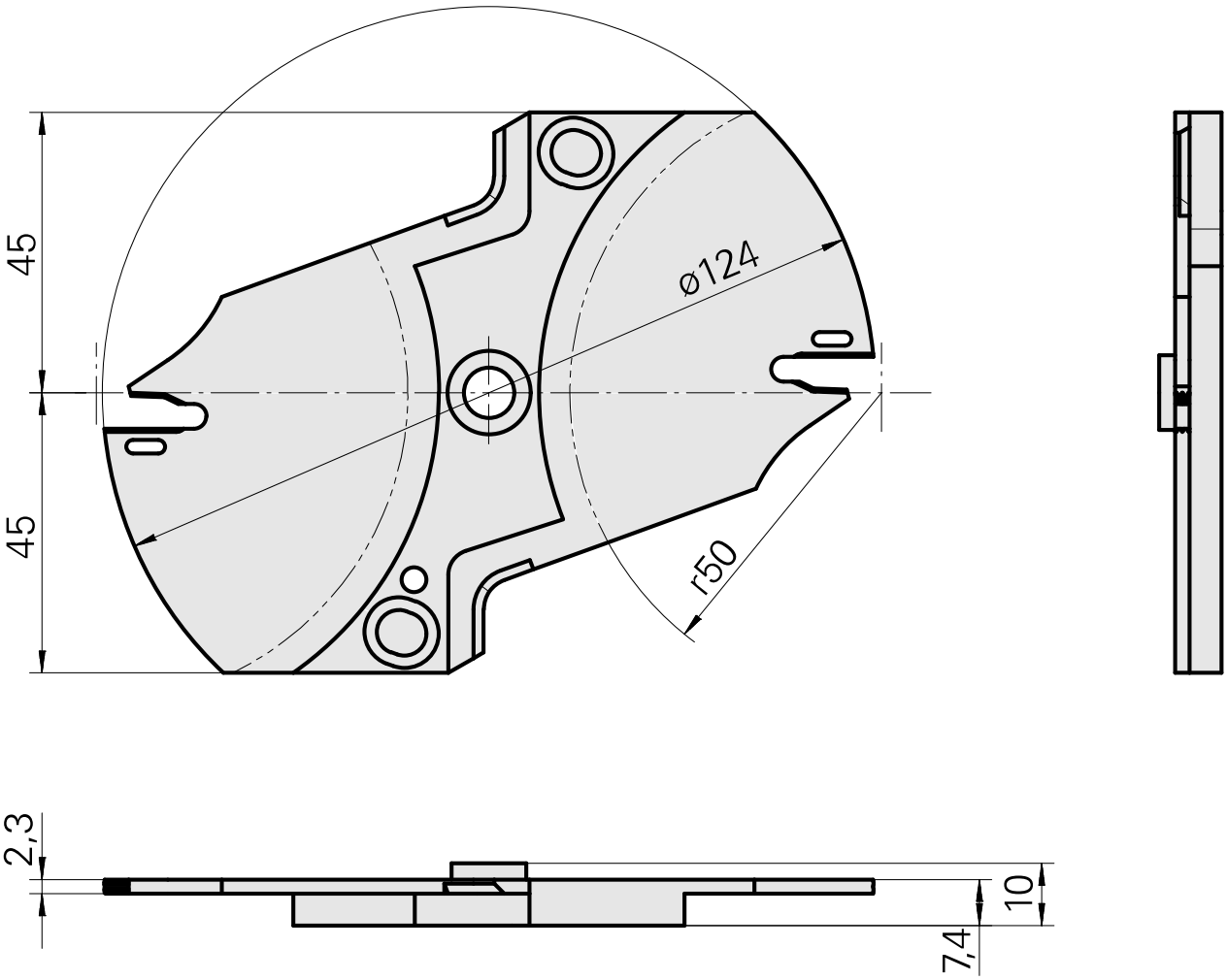

Documentos

Não há downloads disponíveis para este produto

Acessórios

Acessórios opcionais

Tool holder accessories

Assembly device

ID do produto : 12038458
ID anterior do produto :

PF Categoria de acessórios	Recepção
Ferramentas de corte	Sistema Löcher

Caixa

ID do produto : 12035619
ID anterior do produto :

PF Categoria de acessórios	Recepção
Ferramentas de corte	Sistema Löcher

Caixa

ID do produto : 12035620
ID anterior do produto :

PF Categoria de acessórios	Recepção
Ferramentas de corte	Sistema Löcher