Klemmschraube M8x1-LH 15,5LG 1000.602.15,5L

Technische Daten

Für dieses Produkt sind aktuell keine zusätzlichen technischen Merkmale hinterlegt

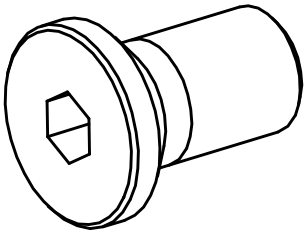

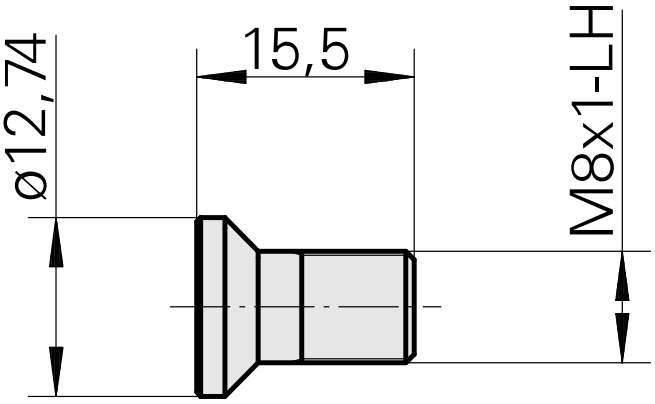

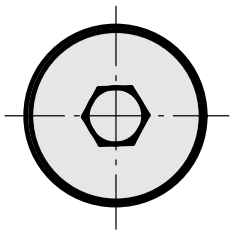

Dokumente

Für dieses Produkt sind keine Downloads vorhanden