INDEX

# WFB 20-12 Mandrin de frettage D4, modèle en 2 parties

## Données techniques

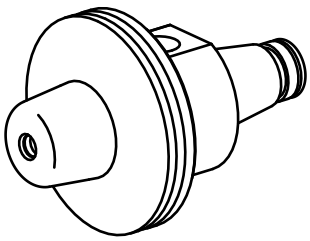

| | |
|---|---|
| **Catégorie d'accessoires PO** | WFB 20-12 |
| **Attachement** | Mandrin de frettage D4 |
| **Inserts à changement rapide** | attachement fretté |

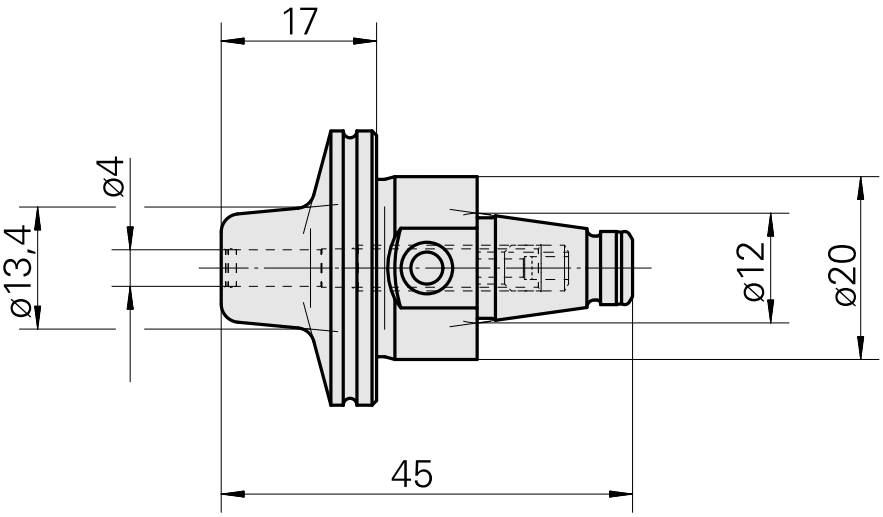


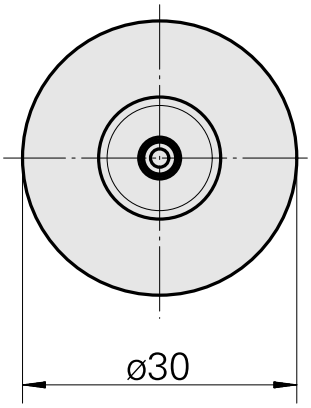


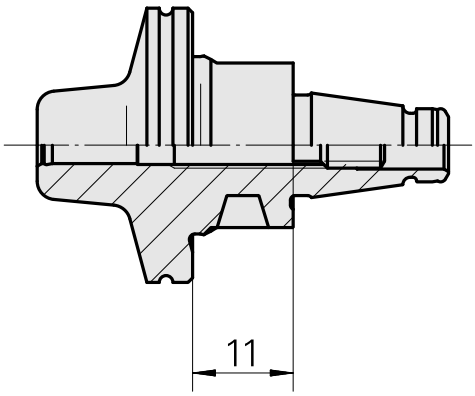

## Documents

Aucun téléchargement n'est disponible pour ce produit

## Accessoires

### Accessoires optionnels

**Autres accessoires**

Vis de réglage M 5x10

ID produit : 10674886
Ancienne ID produit : 326793