INDEX

Porta-ferramentas compensador VDI 30 VDI

Características técnicas

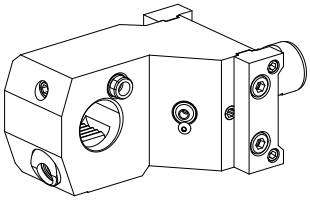

Haste VDI	VDI 30
Acionamento	não acionado
Fixação VDI	Régua-TRAUB
Refrigeração	externo e interno
Pressão (até)	40 bar
Recepção	VDI 30
Reversível em 180°	sim
X [mm]	90
Y [mm]	–
Z [mm]	2
Produtos INDEX TRAUB	TNX65/42 • TNX200.3 • TNX220.3

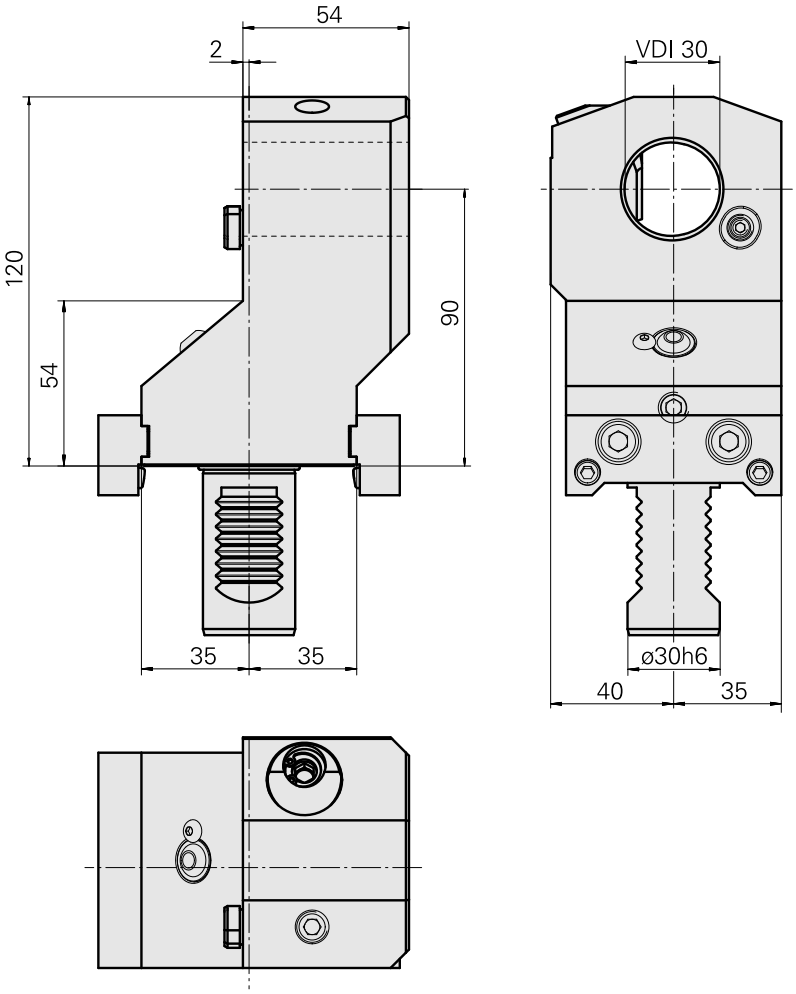

Documentos

Não há downloads disponíveis para este produto

Acessórios

Acessórios opcionais

Outros acessórios

Bocal bola 14D/M6

ID do produto : 10358770
ID anterior do produto : 474550.0121

Parafuso com cabeça de lente

ID do produto : 10344546
ID anterior do produto : 410243.0406

Parafuso de cabeça cilíndrica

ID do produto : 10564276
ID anterior do produto : 410260.0825

Not defined

ID do produto : 10952854
ID anterior do produto : WL3300.9130F