Pièce support plong/fonçage

Données techniques

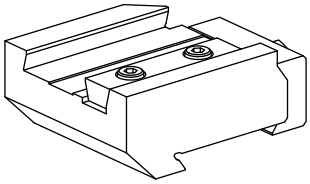

Entraînement	non entraîné
Direction	marche à droite
Attachement	Trapèze 26x4
X [mm]	55
Y [mm]	–
Z [mm]	21
Produits INDEX TRAUB	MS16-6 • MS16-6 Plus

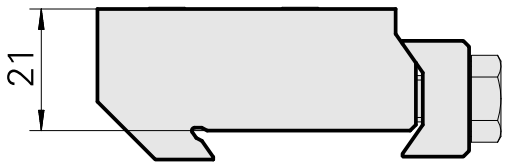

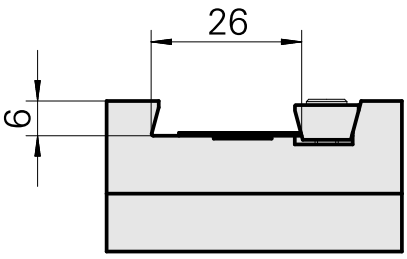

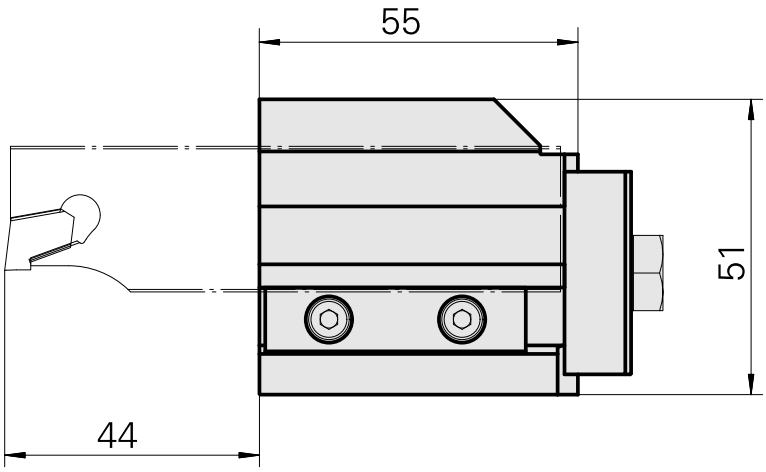

Documents

Aucun téléchargement n'est disponible pour ce produit