INDEX

WFB 20-12 Montagem à ajust. à quente D6

Características técnicas

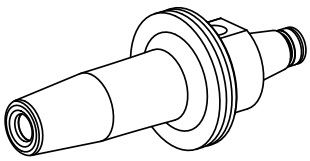

PF Categoria de acessórios	WFB 20-12
Recepção	Montagem à ajust. à quente D6
Inserções de troca rápida	consumo reduzido

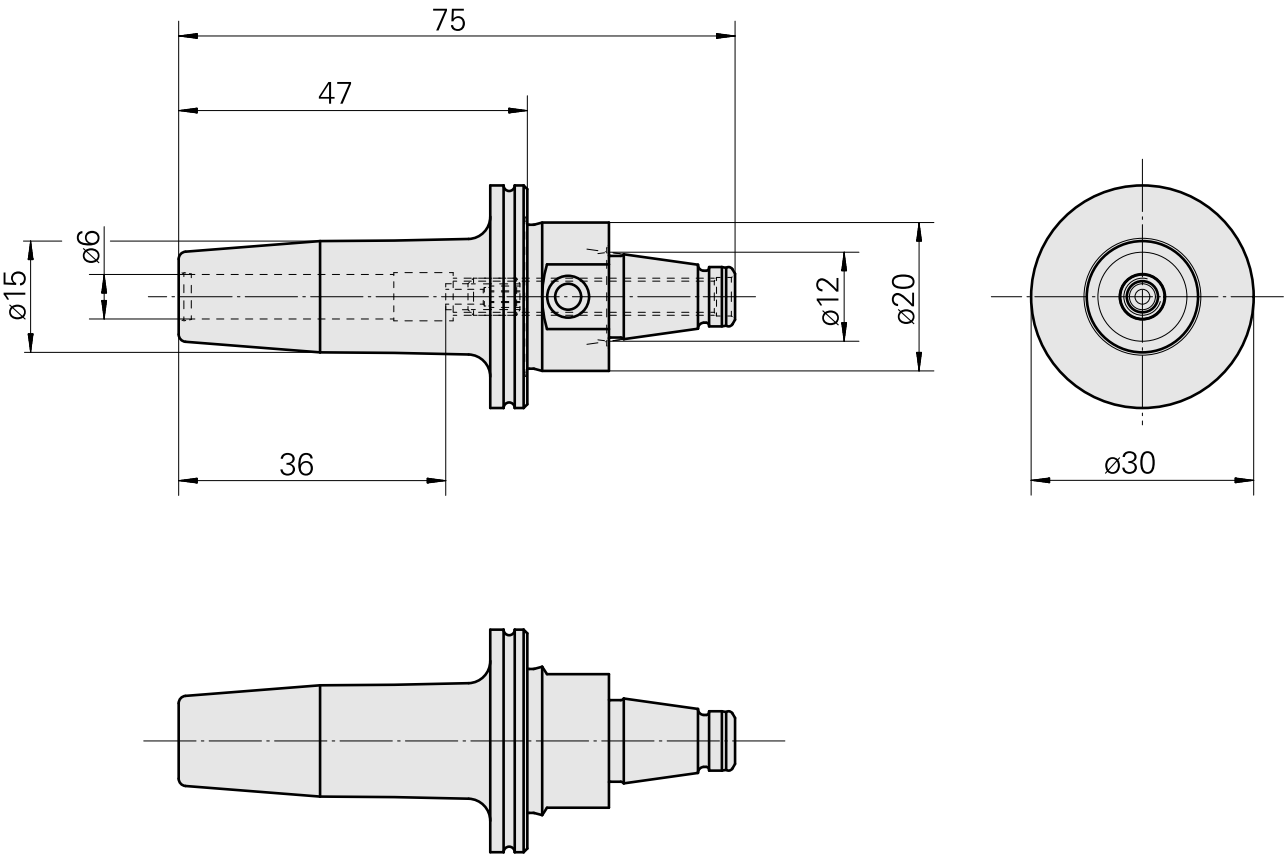

Documentos

Não há downloads disponíveis para este produto

Acessórios

Acessórios opcionais

Outros acessórios

Parafuso de ajuste M 5x10

ID do produto : 10674886
ID anterior do produto : 326793