INDEX

Adaptador

Características técnicas

PF Categoria de acessórios	Adaptador KK-32
Recepção	Eixo porta-fresa D27

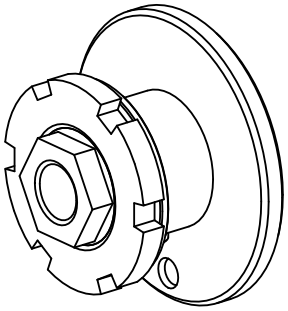

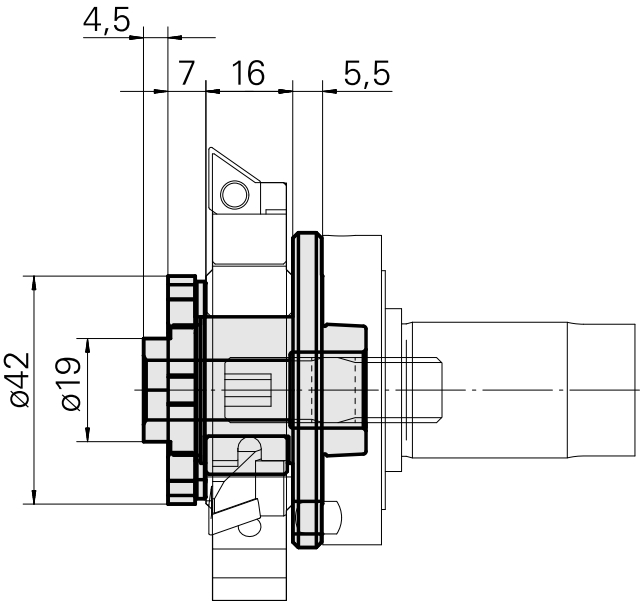

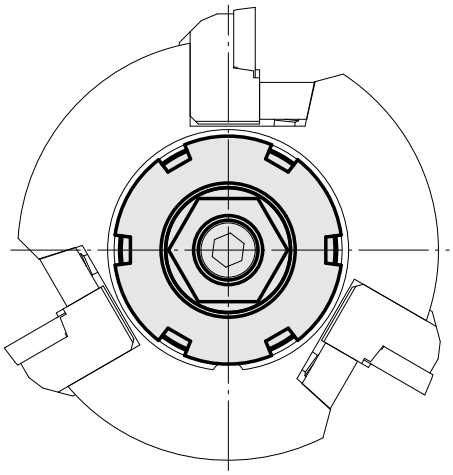

Documentos

Não há downloads disponíveis para este produto

Acessórios

Acessórios opcionais

Outros acessórios

Corpo de base

ID do produto : 10269925
ID anterior do produto : 223800.2301

PF Categoria de acessórios	Recepção
Corpo da base, 3-apoios	Eixo porta-fresa D27