INDEX

Bucha de montagem D20/ pré-usinado

Technical data

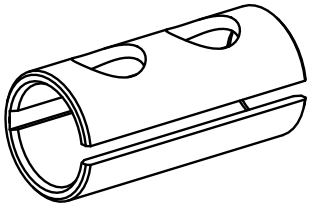

PF Categoria de acessórios	Bucha de montagem
Recepção	D20
Alojamento de ferramenta	pré-usinado

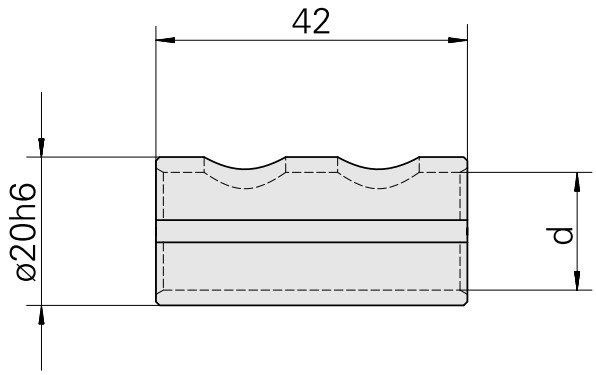

Documents

No downloads available for this product