# WFB 20-12 Montagem à ajust. à quente D8, Versão de 2 partes

## Características técnicas

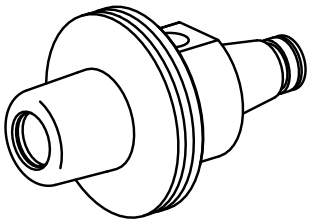

| | |
|---|---|
| **PF Categoria de acessórios** | WFB 20-12 |
| **Recepção** | Montagem à ajust. à quente D8 |
| **Inserções de troca rápida** | consumo reduzido |

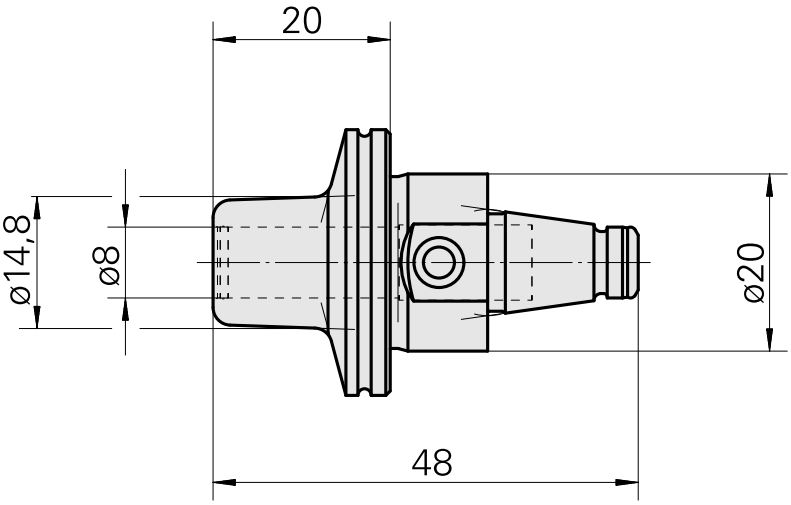


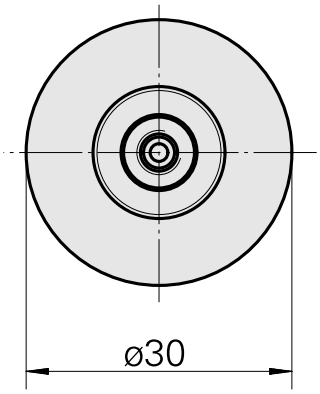


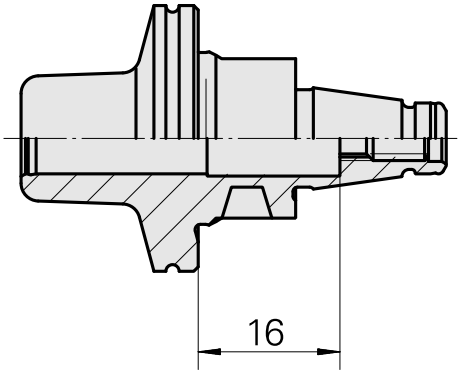

## Documentos

Não há downloads disponíveis para este produto

## Acessórios

### Acessórios opcionais

**Outros acessórios**

Parafuso de ajuste M 5x10

ID do produto : 10674886
ID anterior do produto : 326793