INDEX

Pinza di serraggio 1212E/F16 Ø=8,00

Caratteristiche tecniche

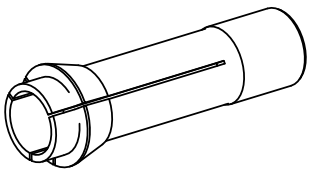

Altezza mont. sistema serr.	1212E/F16
Lin. prod. di altri produtt.	
Tipo di serraggio	scanalato
Diametro nominale (mm)	8 Millimeter
Metodo di serraggio	Serraggio esterno
Variante pinza di serraggio	Scanalatura vulcan. (standard)
Lin. prod. di altri produtt.	Schlenker

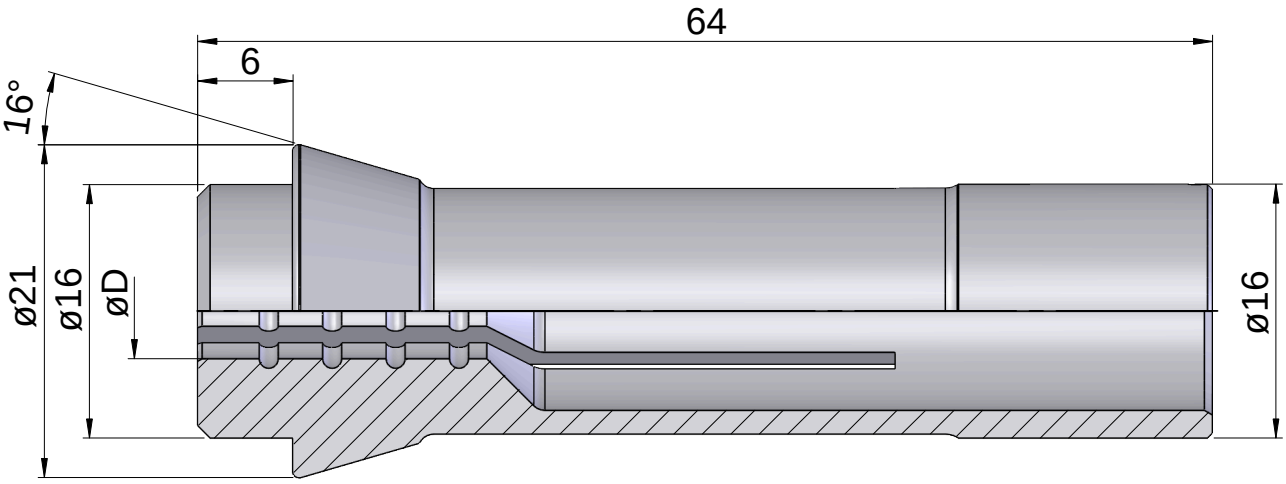

Documenti

Non sono disponibili download per questo prodotto