INDEX

Porta-ferramentas compensador VDI 25 VDI

Technical data

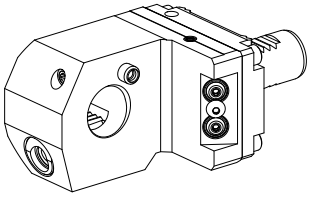

Haste VDI	VDI 25
Acionamento	não acionado
Fixação VDI	Dentadura-W
Refrigeração	externo e interno
Pressão (até)	20 bar
Recepção	VDI 25
Reversível em 180°	sim
X [mm]	70
Y [mm]	–
Z [mm]	2
Produtos INDEX TRAUB	C42/65 • G160 • ABC • C100 • C200 • G200 • G200.2 • G220 • ABC.2 • G220.3 • TNX220.3 • TNX200.3 • G200.3

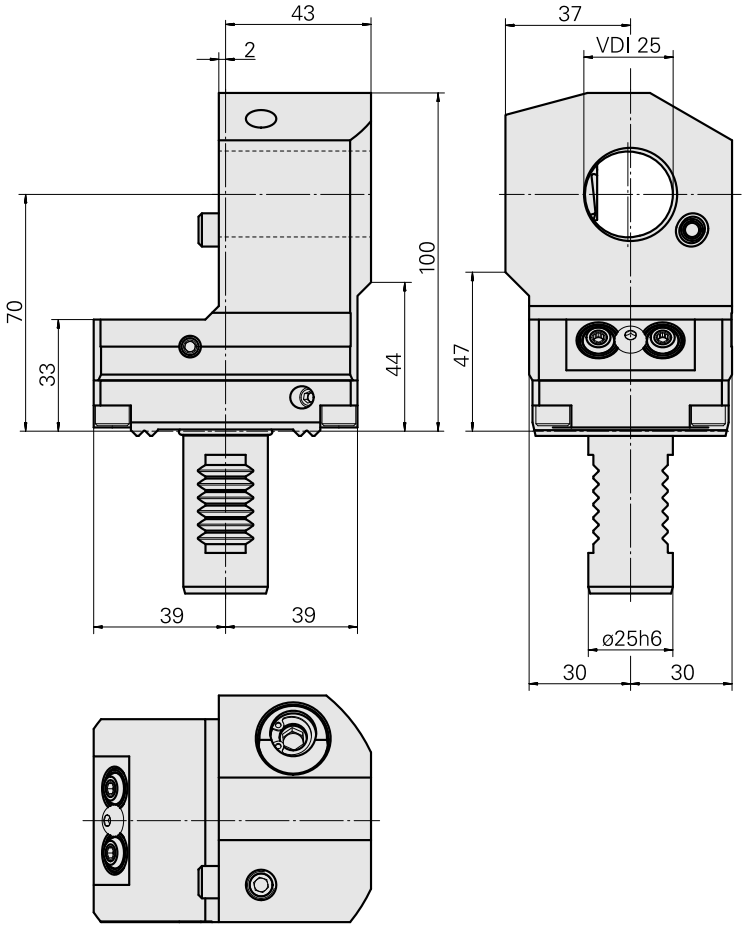

Documents

No downloads available for this product

Accessories

Optional accessories

O-Rings

Anel de vedação

Product ID : 10034974
Previous product ID : 318370

manufacturer product line	TSS material no.	Cord size	manufacturer product line
Trelleborg		3 Millimeter	O-ring

Other accessories

Anel

Product ID : 12088400
Previous product ID :

Bujão de fechamento MIT O-RING 479105.0801

Product ID : 10823291
Previous product ID : W67221.4198

Bocal bola 12D/M6

Product ID : 10602750
Previous product ID : 474550.0101

Lens head screw

Product ID : 10864070
Previous product ID : 410243.0506

INDEX

Not defined

Product ID : 10096484
Previous product ID : WL3300.9120F