INDEX

Porta-ferramentas de torno VDI 20 Quadra, Formato C1

Características técnicas

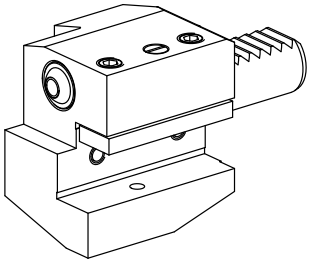

Haste VDI	VDI 20
Acionamento	não acionado
Fixação VDI	nenhuma
Refrigeração	externo
Pressão (até)	20 bar
Recepção	Quadrado 16x16
Reversível em 180°	não
X [mm]	55
Y [mm]	–
Z [mm]	26

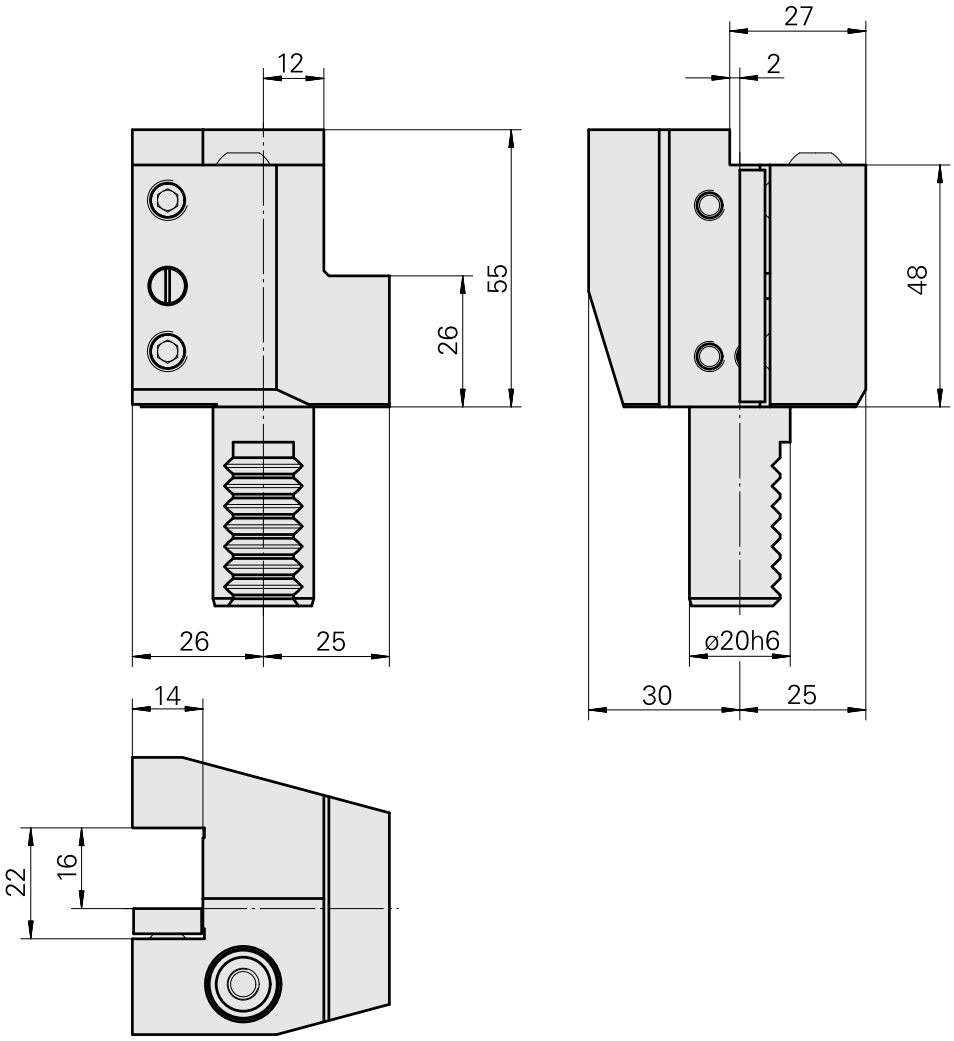

Documentos

Não há downloads disponíveis para este produto

Acessórios

Acessórios opcionais

Outros acessórios

Bocal bola 14D/M6

ID do produto : 10358770
ID anterior do produto : 474550.0121