INDEX

Porta-ferramentas compensador VDI 25 VDI

Características técnicas

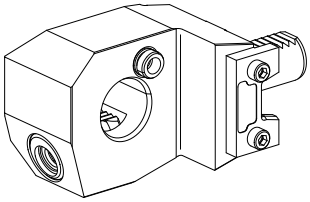

Haste VDI	VDI 25
Acionamento	não acionado
Fixação VDI	Régua-V
Refrigeração	interno
Pressão (até)	80 bar
Recepção	VDI 30
Reversível em 180°	não
X [mm]	60
Y [mm]	–
Z [mm]	3
Produtos INDEX TRAUB	ABC • ABC.2

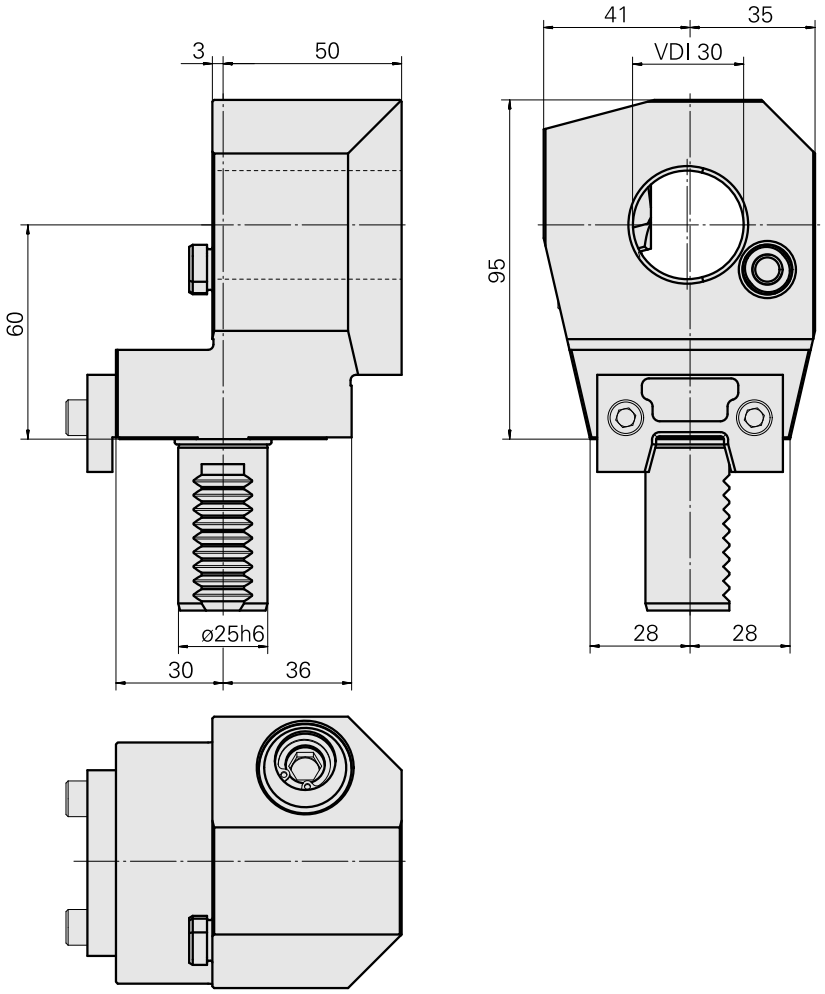

Documentos

Não há downloads disponíveis para este produto

Acessórios

Acessórios opcionais

Outros acessórios

Not defined

ID do produto : 10952854
ID anterior do produto : WL3300.9130F