Drehhalter Rundprisma Vierkant 16x16

Technical data

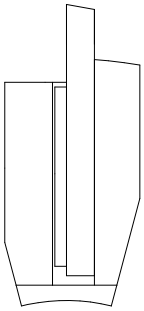

Schaft TNL	Rundprisma
Antrieb	nicht angetrieben
Fixierung TNL	Zentrale Spannschraube
Kühlung	außen
Druck	30 bar
Aufnahme	Vierkant 16x16
Produkte INDEX TRAUB	TNK36 • TNL26

Note

Can only be used on the counter spindle running clockwise!

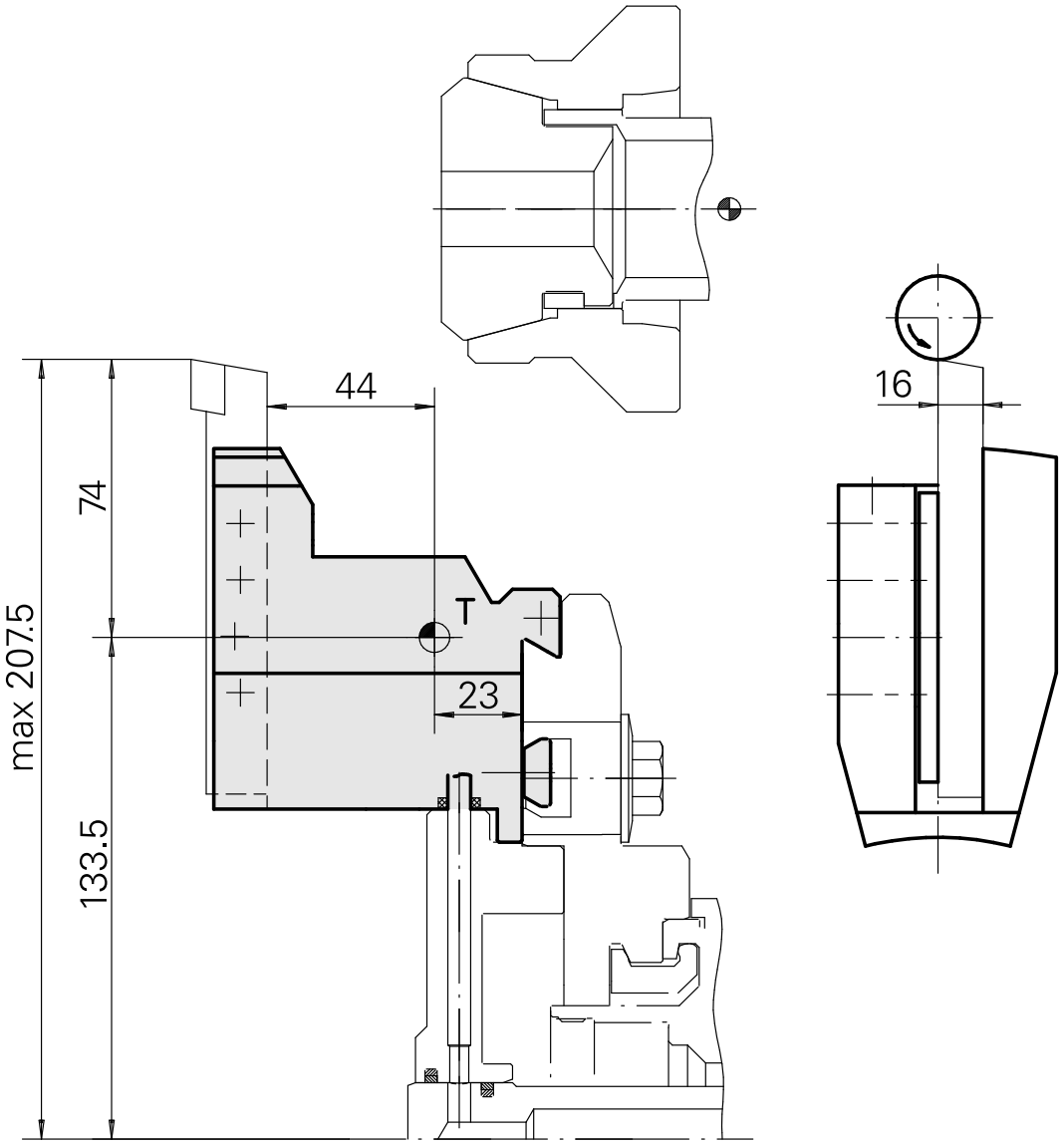
44
16
74
max 207.5
133.5
T
23

INDEX

Documents

No downloads available for this product