INDEX

# Cabecote de sujeicao Top40 D=40,00mm

## Características técnicas

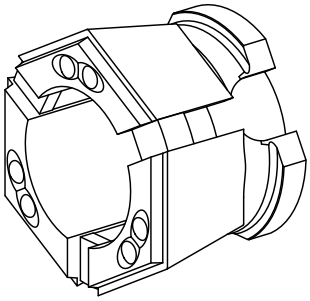

| | |
|---|---|
| **Dimensão disp. fixação** | SK40 |
| **Lin. prod. de outr. fabricant.** | Mandril TOPlus |
| **Tipo de fixação** | serrilhado |
| **Diâmetro nominal (mm)** | 40 Millimeter |
| **Método de fixação** | Fixação externa |
| **Lin. prod. de outr. fabricant.** | Hainbuch |

De momento, não está disponível uma visão de 3 lados para esse produto

## Documentos

Não há downloads disponíveis para este produto