INDEX

Bohrhaltestück D25

Technische Daten

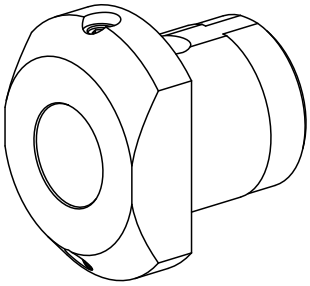

Antrieb	nicht angetrieben
Fixierung MS	Schaft D42
Aufnahme	D25
X [mm]	18
Y [mm]	–
Z [mm]	–
Produkte INDEX TRAUB	MS52C • A200-6 • MS52-6.3

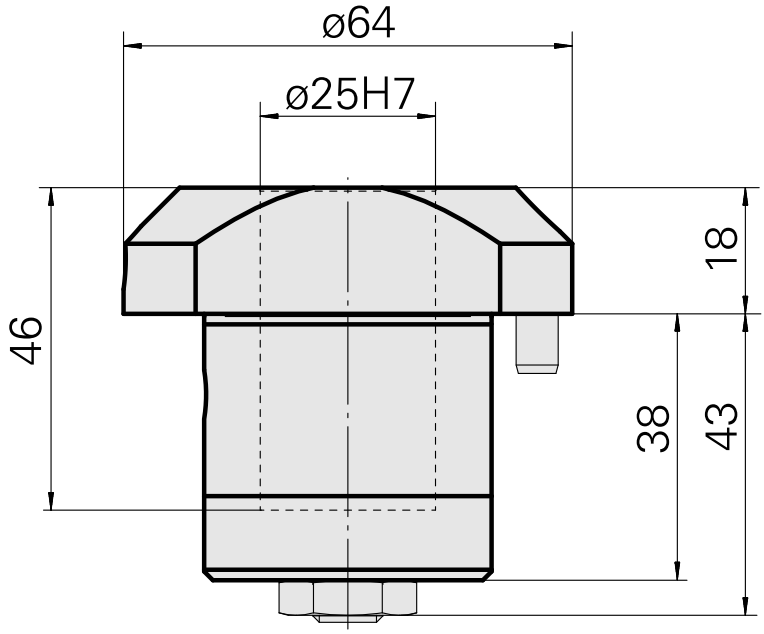

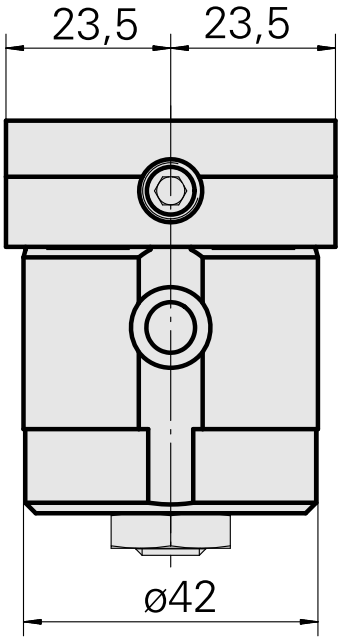

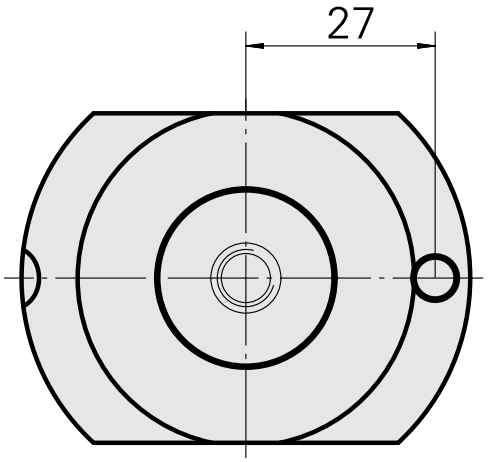

Dokumente

Für dieses Produkt sind keine Downloads vorhanden

Zubehör

Optionales Zubehör

weiteres Zubehör

Aufnahmebuchse mit Bund D25

Artikel-Id : 10070544
frühere Artikel-Id : W62221.41--