INDEX

Encosto do material Encaixar (ABC), ajustável

Características técnicas

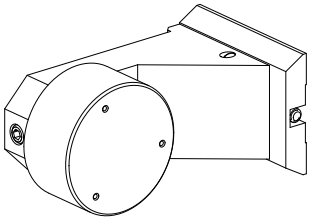

Haste VDI	Encaixar (ABC)
Acionamento	não acionado
Fixação VDI	nenhuma
Reversível em 180°	não
X [mm]	85
Y [mm]	–
Z [mm]	-17
Produtos INDEX TRAUB	ABC • ABC.2

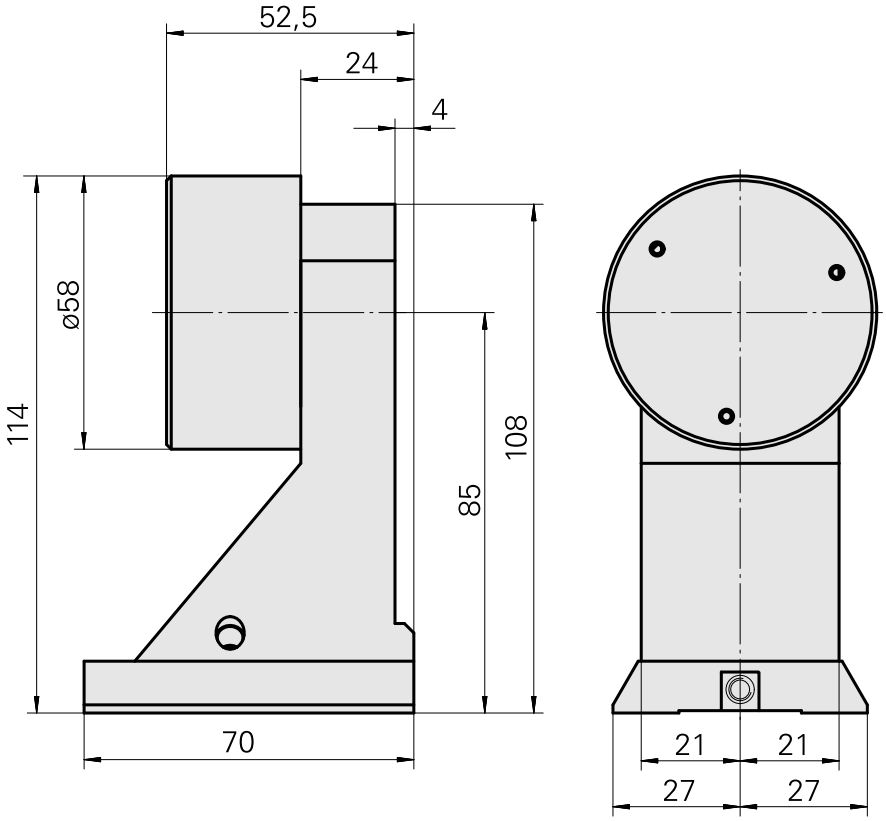

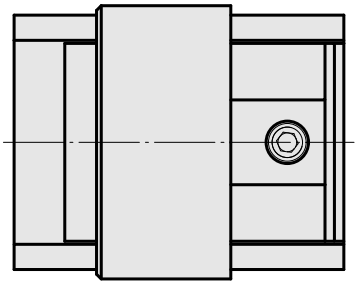

INDEX

Documentos

Não há downloads disponíveis para este produto