INDEX

Porta-ferramentas de corte MS16/MS22 Tra

Características técnicas

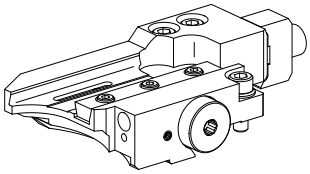

Sistema de carro MS	MS16/MS22
Acionamento	não acionado
Fixação MS	Rabo de andorinha
Refrigeração	externo e interno
Pressão (até)	20 bar
Direção	sentido horário
Recepção	Trapezio 26x8
X [mm]	49,7
Y [mm]	–
Z [mm]	11,5
Produtos INDEX TRAUB	MS22-6 • MS24-6 • MS24-8

Nota

A montagem é realizada na posição 6.2, se estiver disponível a usinagem da parte traseira, com 3 porta-ferramentas fixos!

INDEX

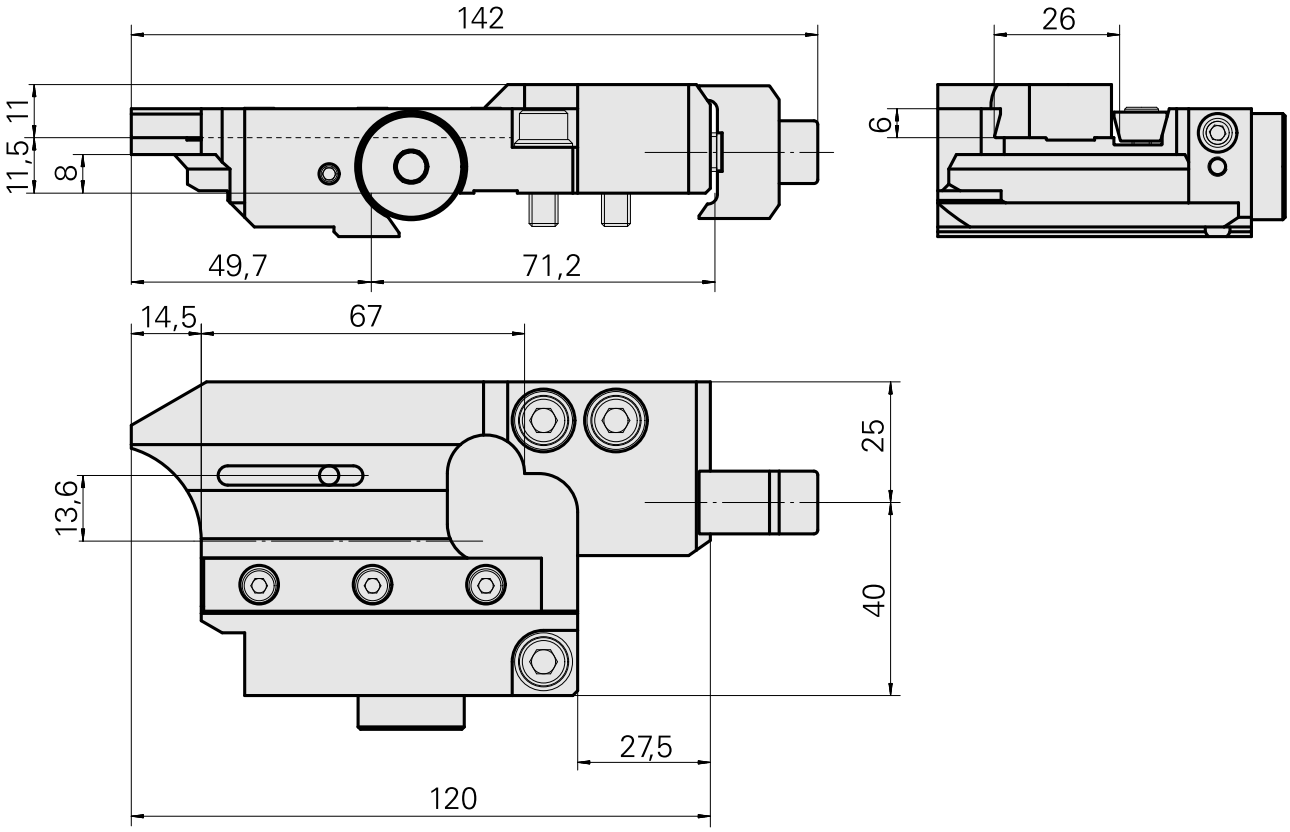

Documentos

Não há downloads disponíveis para este produto

Acessórios

Acessórios opcionais

Outros acessórios

Bocal bola 8D/M3,5

ID do produto : 10174644
ID anterior do produto : 474550.0071

Disco B 4,3 brueniert

ID do produto : 10510608
ID anterior do produto : 419010.04

Parafuso com cabeça de lente

ID do produto : 10344546
ID anterior do produto : 410243.0406