INDEX

Adaptador

Características técnicas

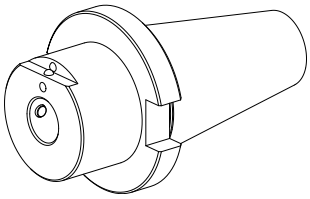

PF Categoria de acessórios	Adaptador para apar.pré-ajuste
Recepção	SK50
Alojamento de ferramenta	Suporte de broca D24mm

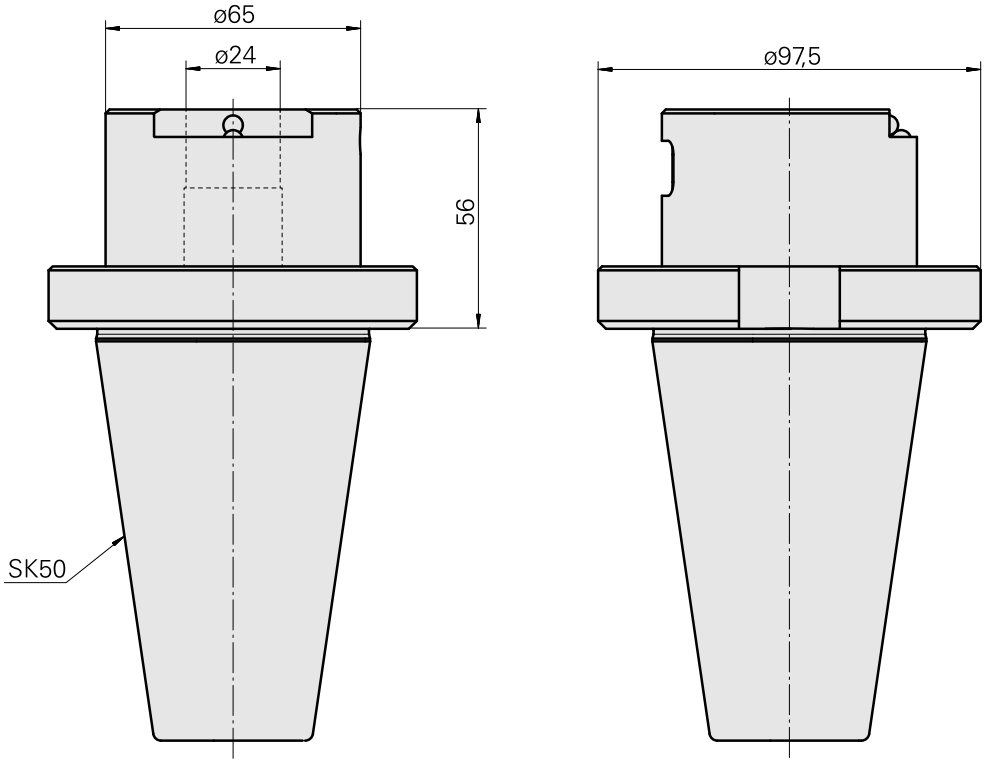

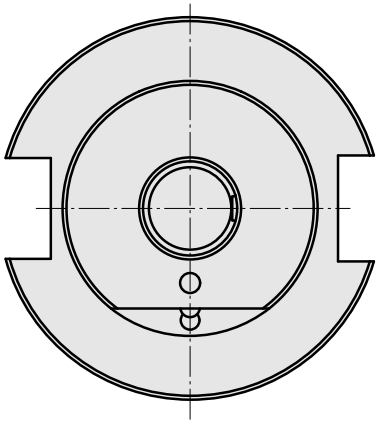

INDEX

Documentos

Não há downloads disponíveis para este produto