10616567
900465.G575

INDEX

Cabecote de sujeicao SK65 D=57,5mm

Características técnicas

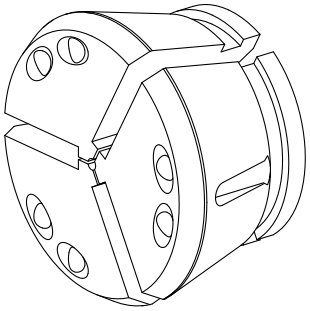

Dimensão disp. fixação	SK65
Lin. prod. de outr. fabricant.	Mandril SPANNTOP nova
Tipo de fixação	liso
Diâmetro nominal (mm)	57.5 Millimeter
Método de fixação	Fixação externa
Lin. prod. de outr. fabricant.	Hainbuch

De momento, não está disponível uma visão de 3 lados para esse produto

INDEX

Documentos

Não há downloads disponíveis para este produto