INDEX

Porta-brocas VDI 20 ER16

Características técnicas

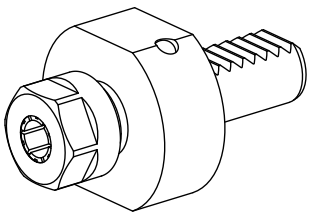

Haste VDI	VDI 20
Acionamento	não acionado
Fixação VDI	nenhuma
Refrigeração	interno
Pressão (até)	20 bar
Recepção	ER16
Reversível em 180°	não
Data carrier	verificar furação alojamento
X [mm]	42,5
Y [mm]	–
Z [mm]	–

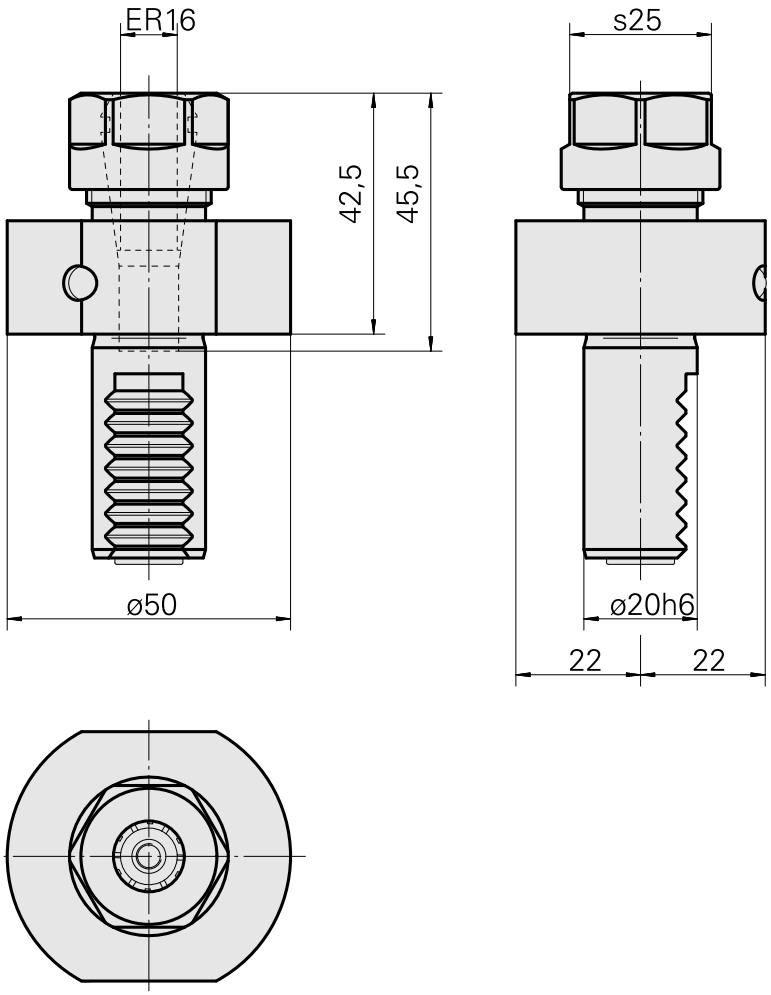

Documentos

Notas sobre o produto

DE (pdf)

EN (pdf)

FR (pdf)

Acessórios

Necessário para operação

Chave

ID do produto : 10966369
ID anterior do produto : 490219.0161

PF Categoria de acessórios	Recepção	Tipo de pinça de aperto	Ficação do tipo porca
Ferramenta	ER16	ER 16	Rosca

Ferramenta para pinças
Chaves de boca

Acessórios opcionais

Tool holder accessories

Porca tensora

ID do produto : 12061390
ID anterior do produto :

Porca tensora

ID do produto : 10378189
ID anterior do produto : 901939.01

PF Categoria de acessórios	Recepção	Tipo de pinça de aperto	Ficação do tipo porca
Garra	ER16	ER 16	Rosca

Outros acessórios

Clamping collet

ID do produto : 10834596
ID anterior do produto : 901930.1---

Clamping collet

ID do produto : 10589709
ID anterior do produto : W99903--

tapping tool collet ET-1-16

ID do produto : 10542491
ID anterior do produto : 3230--

tapping tool collet

ID do produto : 10865233
ID anterior do produto : WZ9990.9506F

Porta pinça

ID do produto : 10870393
ID anterior do produto : W999065-

Pinça de aperto, selado

ID do produto : 10433061
ID anterior do produto : W999083-

Disco

ID do produto : 12061397
ID anterior do produto :

Disco

ID do produto : 12061398
ID anterior do produto :

Chave

ID do produto : 12061854
ID anterior do produto :