Testa di serraggio SK65 D=9,00mm

Caratteristiche tecniche

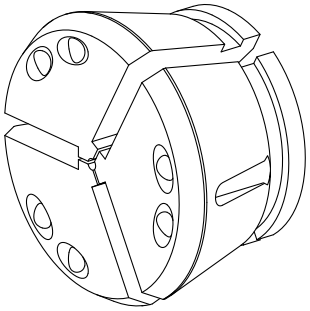

Altezza mont. sistema serr.	SK65
Lin. prod. di altri produtt.	Mandrino SPANNTOP nova
Tipo di serraggio	scanalato
Diametro nominale (mm)	9 Millimeter
Metodo di serraggio	Serraggio esterno
Lin. prod. di altri produtt.	Hainbuch

Per questo prodotto non è disponibile attualmente una visualizzazione in 3 pagine

Documenti

Non sono disponibili download per questo prodotto