INDEX

Clamping collet

技术特点

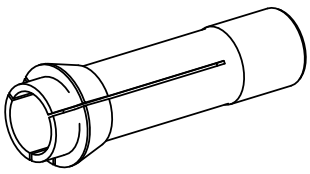

夹具尺寸	1212E/F16
外购生产线	
夹紧型式	开槽
名义直径（mm）	7 Millimeter
夹紧方法	外部夹紧
夹头类型	槽经硫化处理（Stdrd）
外购生产线	Schlenker

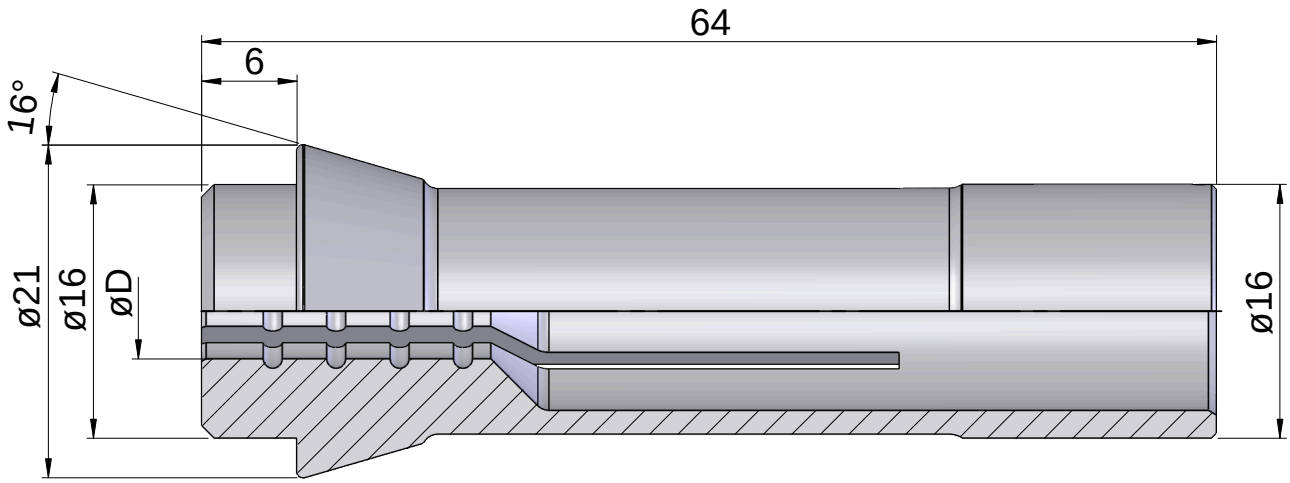

文件

没有针对此产品的任何下载