INDEX

Porta-brocas Haste 40 D8

Características técnicas

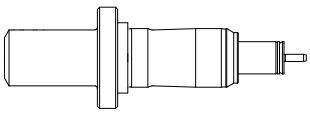

Haste TNL	Haste 40
Acionamento	não acionado
Refrigeração	interno
Pressão (até)	120 bar
Recepção	D8
Produtos INDEX TRAUB	TNK36 • TNL26

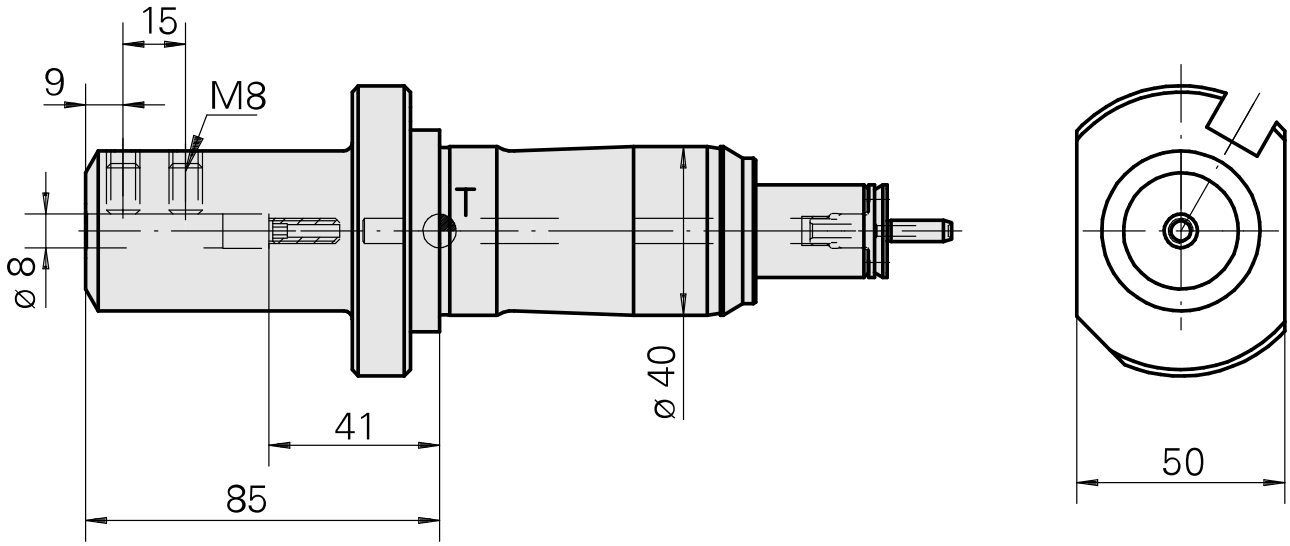

INDEX

Documentos

Não há downloads disponíveis para este produto