Adap. auxílio montagem WFB 24-16

Características técnicas

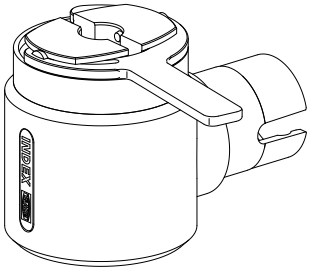

PF Categoria de acessórios	Adap. auxílio montagem
Alojamento de ferramenta	WFB 24-16

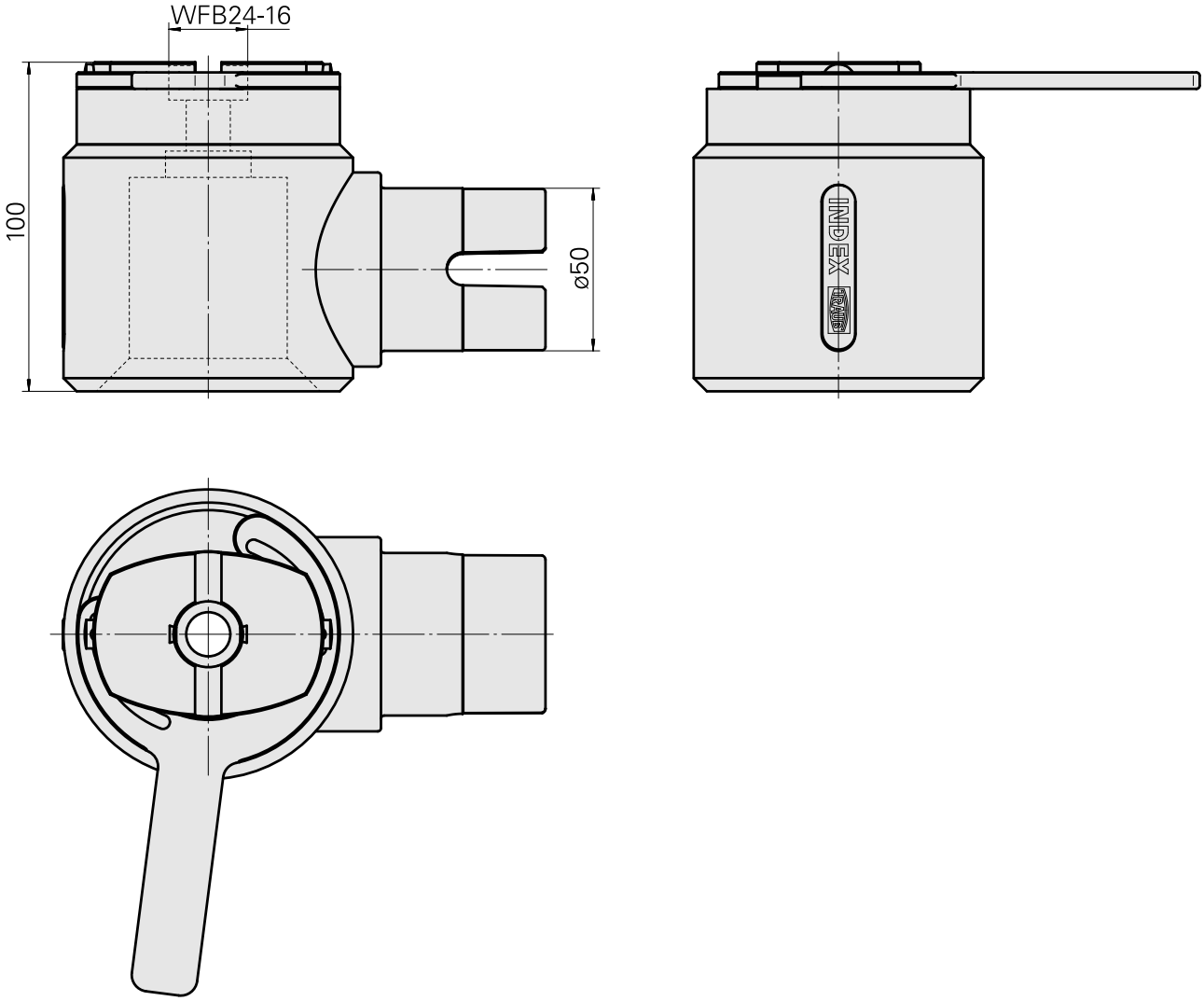

INDEX

Documentos

Não há downloads disponíveis para este produto