INDEX

Porta-ferramentas compensador VDI 30 VDI

Características técnicas

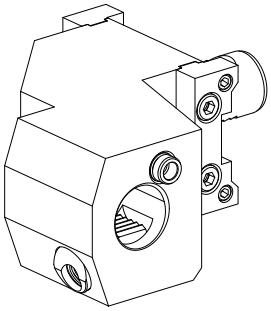

Haste VDI	VDI 30
Acionamento	não acionado
Fixação VDI	Régua-TRAUB
Refrigeração	externo e interno
Pressão (até)	80 bar
Recepção	VDI 30
Reversível em 180°	sim
X [mm]	90
Y [mm]	–
Z [mm]	100
Produtos INDEX TRAUB	TNX65/42 • TNX200.3 • TNX220.3

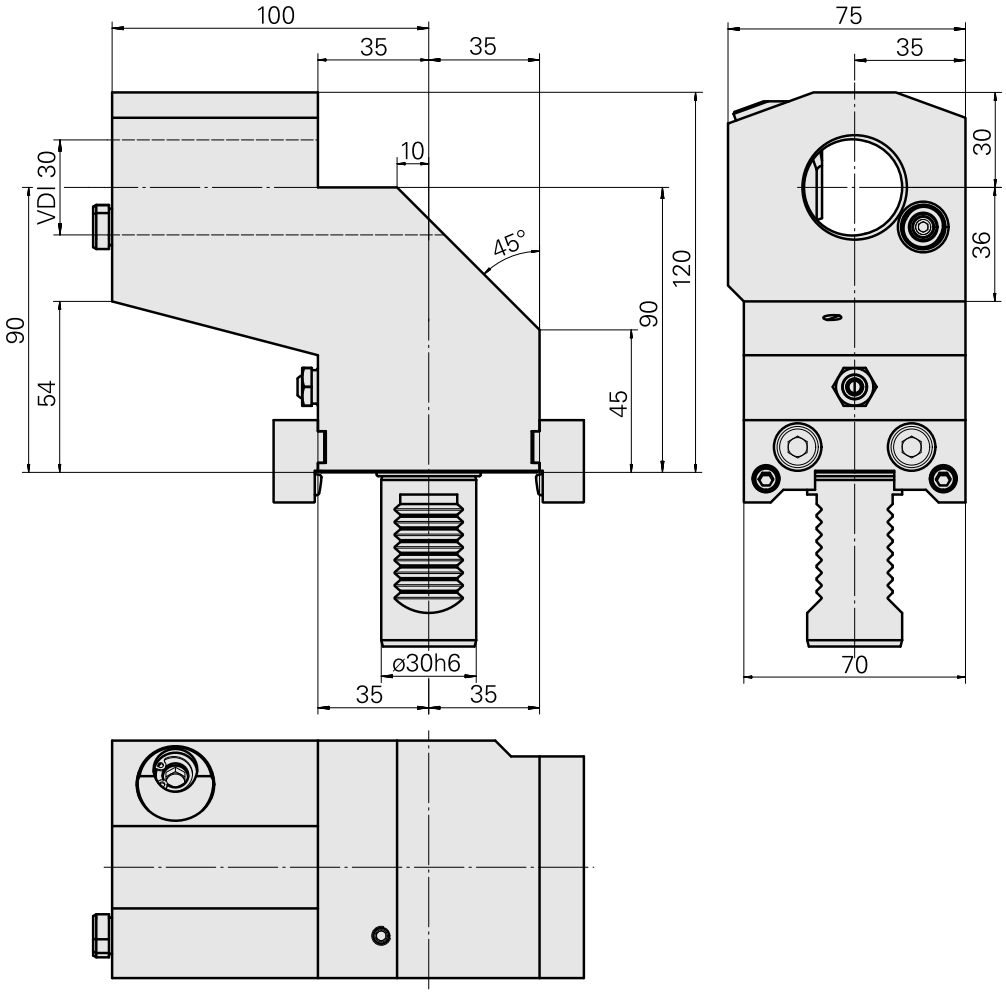

Documentos

Não há downloads disponíveis para este produto

Acessórios

Acessórios opcionais

Outros acessórios

Bucha 4x8x12

ID do produto : 10831938
ID anterior do produto : W02010.0002

Bocal bola D8xM5

ID do produto : 10392450
ID anterior do produto : W02019.0002

Parafuso oco M12x1

ID do produto : 10757766
ID anterior do produto : W02013.0001

Not defined

ID do produto : 10952854
ID anterior do produto : WL3300.9130F