INDEX

Porca tensora, para alimentação de fluido de corte interna

Características técnicas

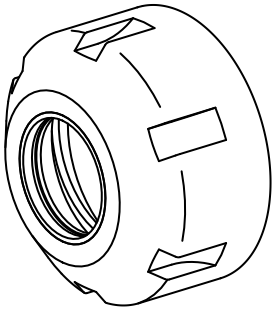

PF Categoria de acessórios	Garra
Recepção	ER25
Tipo de pinça de aperto	ER 25
Ficação do tipo porca	Rosca

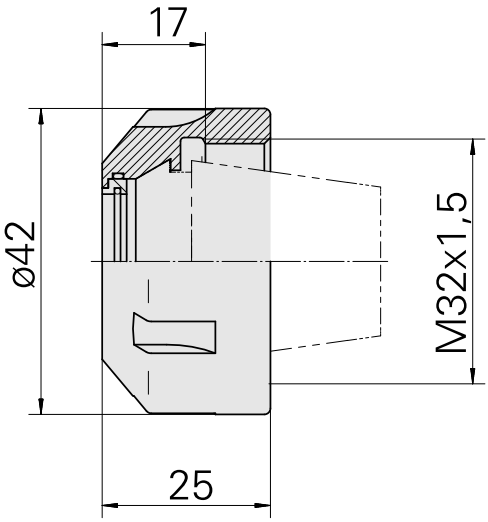

INDEX

Documentos

Não há downloads disponíveis para este produto