INDEX

Suporte para ferramenta corte, ajustável verticalmente

Características técnicas

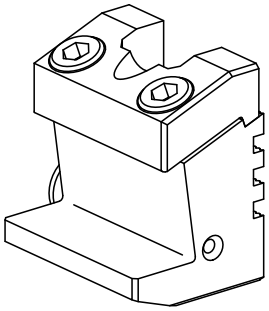

Acionamento	não acionado
Refrigeração	externo
Pressão (até)	20 bar
X [mm]	38
Y [mm]	–
Z [mm]	–
Produtos INDEX TRAUB	A100 • C42/65 • G160 • ABC • C100 • C200 • G200 • G200.2 • G220 • G250 • ABC.2

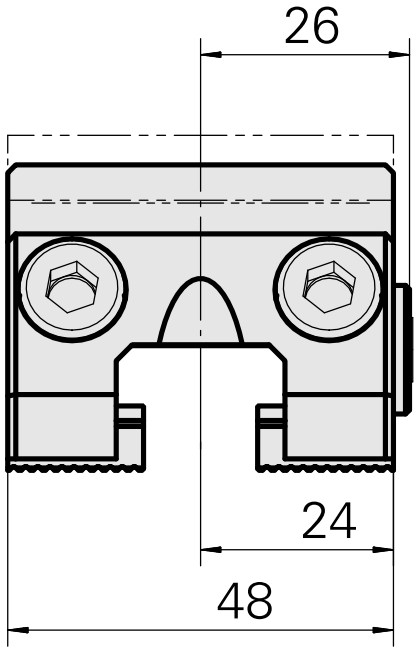

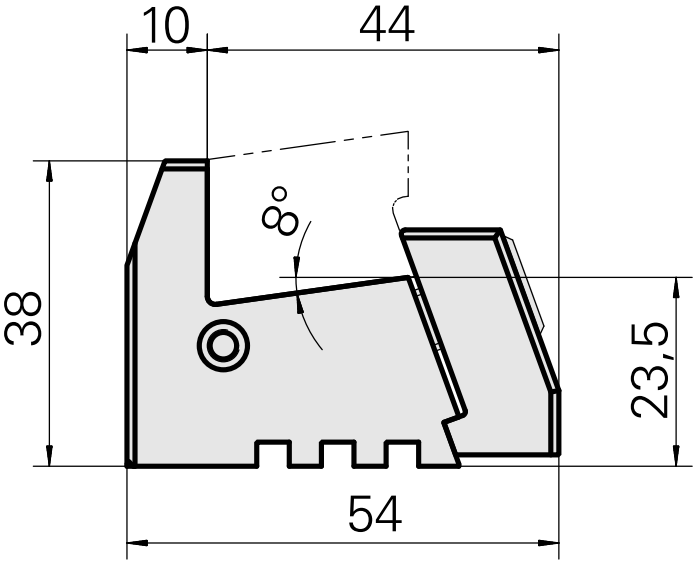

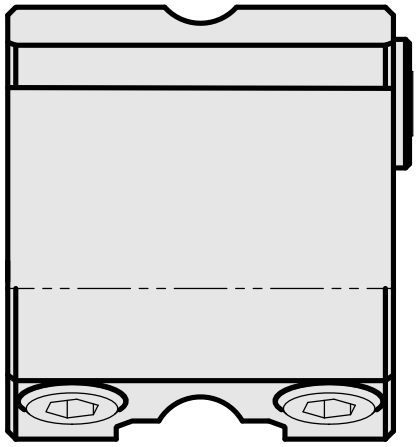

Documentos

Não há downloads disponíveis para este produto

Acessórios

Acessórios opcionais

Outros acessórios

Acompanhamento

ID do produto : 10137275
ID anterior do produto : W31400.46