INDEX

# Porta-brocas HSK 40 A D8

## Características técnicas

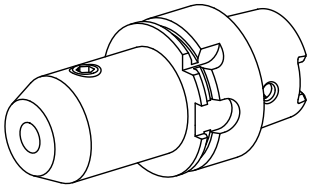

| | |
|---|---|
| **Haste HSK** | HSK 40 |
| **Forma HSK** | A |
| **Recepção** | D8 |
| **Refrigeração** | interno |
| **Pressão (até)** | 80 bar |
| **X [mm]** | 60 |
| **Produtos INDEX TRAUB** | G160 • V100 • G220 • G220.3 • TNX220.3 |

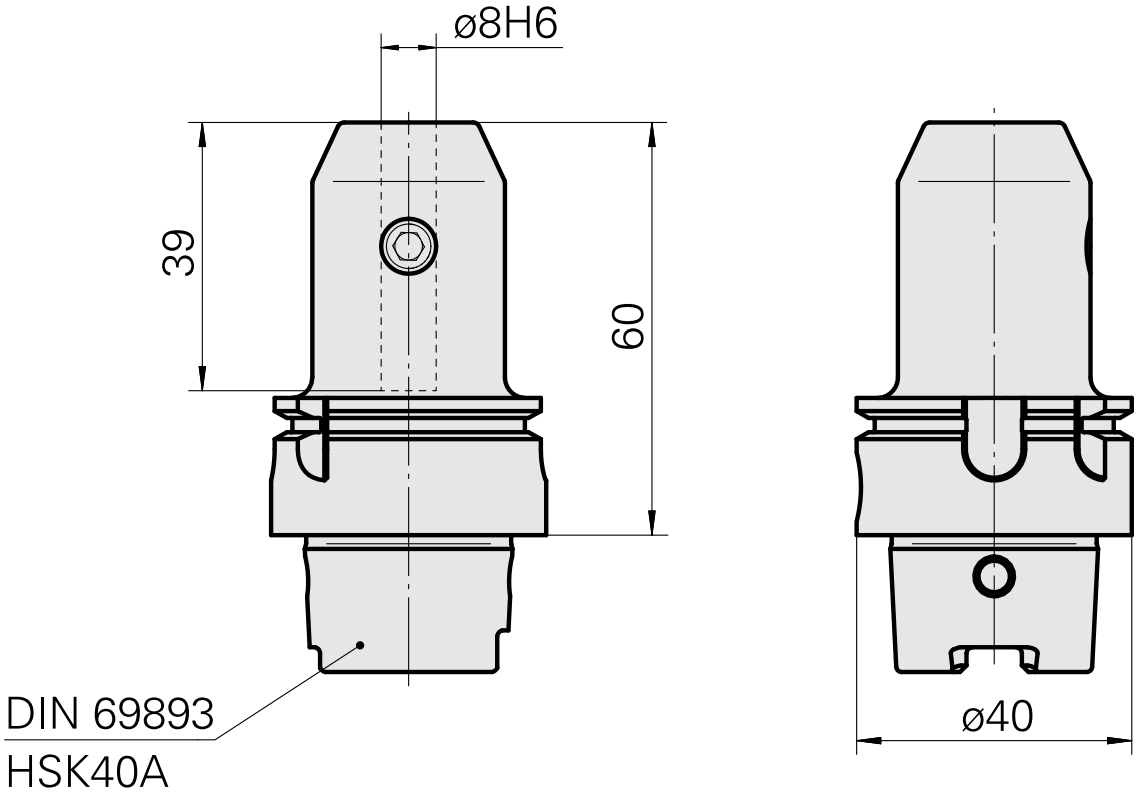


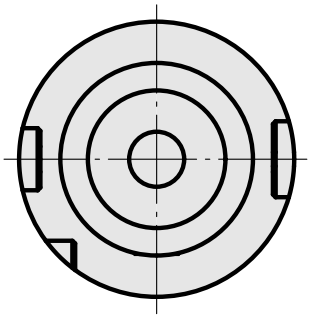

## Documentos

Não há downloads disponíveis para este produto

## Acessórios

### Necessário para operação

#### Chave de encaixe

ID do produto : 10532354
ID anterior do produto : WS7400.0010

| PF Categoria de acessórios | Recepção |
|---|---|
| Ferramenta para adaptador KSS | HSK 40 A/C |

### Acessórios opcionais

**Tool holder accessories**

#### Refrigerante Adapter Kit

ID do produto : 10581780
ID anterior do produto : WS7400.0020

| PF Categoria de acessórios | Recepção |
|---|---|
| Adattatore lubrorefrigerante | HSK 40 A/C |

#### Entrada de refrigeração, máx. 120 bar

ID do produto : 12024083
ID anterior do produto :

| PF Categoria de acessórios | Recepção |
|---|---|
| Adattatore lubrorefrigerante | HSK 40 A/C |

**Outros acessórios**

INDEX

## Parafuso sem cabeça 45H M 8x 10 913

ID do produto : 10699881
ID anterior do produto : 410156.0810