INDEX

Unidade perfuradora Haste 28 1:1 ER11

Características técnicas

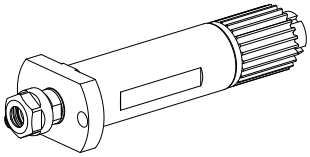

Haste TNL	Haste 28
Acionamento	Engrenagem TRAUB TNL12
Fixação TNL	Pino pré-centrado
Rotação	1:1
Refrigeração	externo
Pressão (até)	80 bar
Recepção	ER11
Direção	igual a direção de condução
X [mm]	–
Y [mm]	–
Z [mm]	29
Produtos INDEX TRAUB	TNL12 • TNL12.2

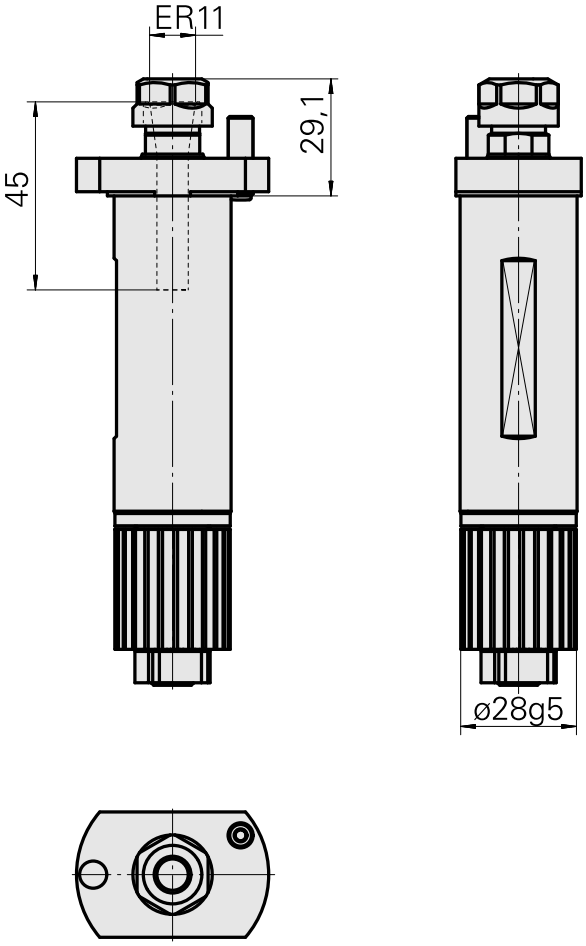

Documentos

Não há downloads disponíveis para este produto

Acessórios

Necessário para operação

Chave

ID do produto : 10969996
ID anterior do produto : 490219.0111

PF Categoria de acessórios	Recepção	Tipo de pinça de aperto	Ficação do tipo porca
Ferramenta	ER11	ER 11	Rosca
Ferramenta para pinças Chaves de boca			

Acessórios opcionais

Tool holder accessories

Porca tensora

ID do produto : 10302707
ID anterior do produto : 322438

PF Categoria de acessórios	Recepção	Tipo de pinça de aperto	Ficação do tipo porca
Garra	ER11	ER 11	Rosca

Outros acessórios

Clamping collet

ID do produto : 10086829
ID anterior do produto : 901930.0---

tapping tool collet ET-1-12

ID do produto : 10001911
ID anterior do produto : 3239--

Porta pinça para torneira ER11GB

ID do produto : 10285407
ID anterior do produto : 900288

Porta pinça

ID do produto : 10132309
ID anterior do produto : W999064-