INDEX

Porta-ferramentas de corte MS16/MS22 Tra

Características técnicas

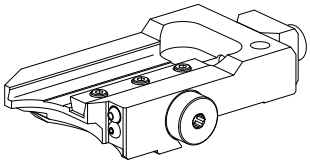

Sistema de carro MS	MS16/MS22
Acionamento	não acionado
Fixação MS	Rabo de andorinha
Refrigeração	externo
Pressão (até)	20 bar
Direção	sentido horário
Recepção	Trapezio 26x4
X [mm]	49,7
Y [mm]	–
Z [mm]	11,5
Produtos INDEX TRAUB	A100 • MS16-6 • MS22-6 • MS22-8 • MS24-6 • MS24-8 • MS16-6 Plus

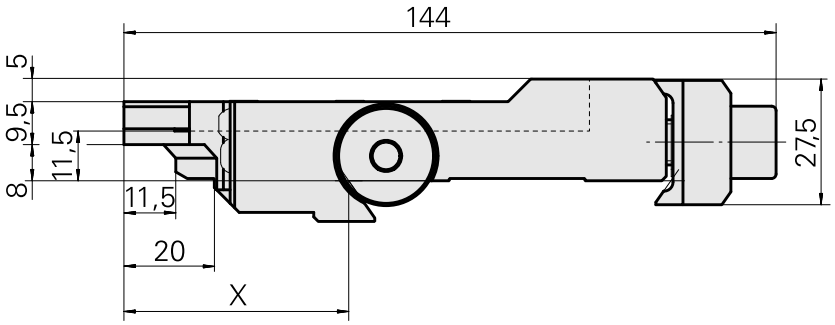

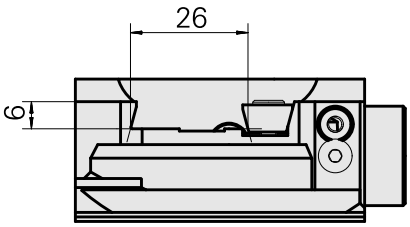

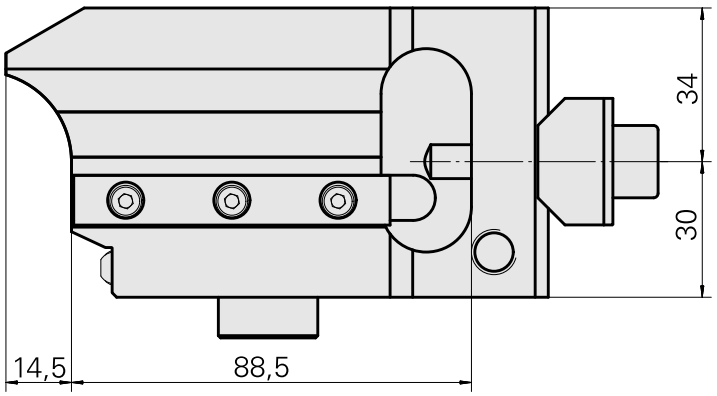

X	49,7

Documentos

Não há downloads disponíveis para este produto

Acessórios

Acessórios opcionais

Outros acessórios

[Parafuso Nacharb. an 410620.1030]

ID do produto : 10855317
ID anterior do produto : W00013.0046

[Parafuso com cabeça de lente]

ID do produto : 10344546
ID anterior do produto : 410243.0406

[Bocal bola 8D/M3,5]

ID do produto : 10174644
ID anterior do produto : 474550.0071