INDEX

# Porca tensora

## Características técnicas

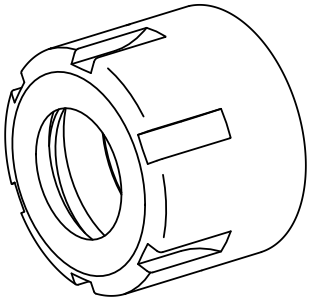

| | |
|---|---|
| **PF Categoria de acessórios** | Garra |
| **Recepção** | ER20 |
| **Tipo de pinça de aperto** | ER 20 |
| **Ficação do tipo porca** | Rosca com diâmetro reduzido |

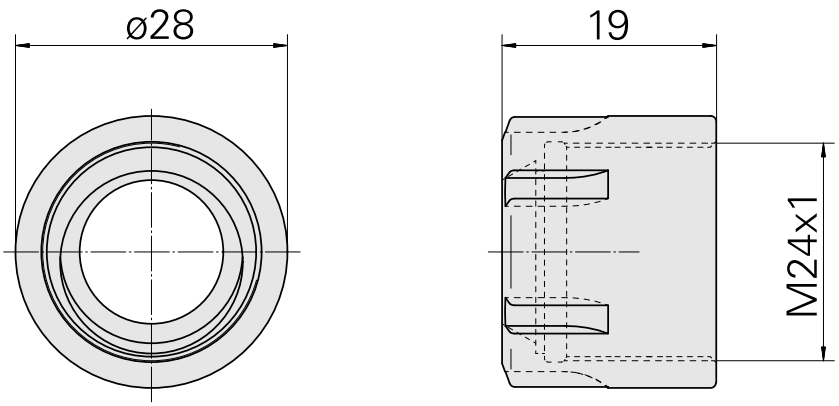

## Documentos

Não há downloads disponíveis para este produto