INDEX

1096 VDI 40

Características técnicas

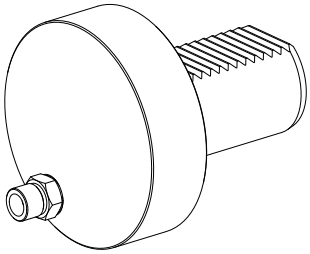

Haste VDI	VDI 40
Acionamento	não acionado
Fixação VDI	nenhuma
Refrigeração	externo
Pressão (até)	80 bar
X [mm]	25
Y [mm]	–
Z [mm]	–
Produtos INDEX TRAUB	V200 • V160C • V160G • V300 • B400 • B500 • TNA500.2 • TNA400.2 • G420 • G400.2 • G500 • G520 • G300.2 • G320.2 • TNA400.3 • B400.3 • B500.3 • TNA500.3

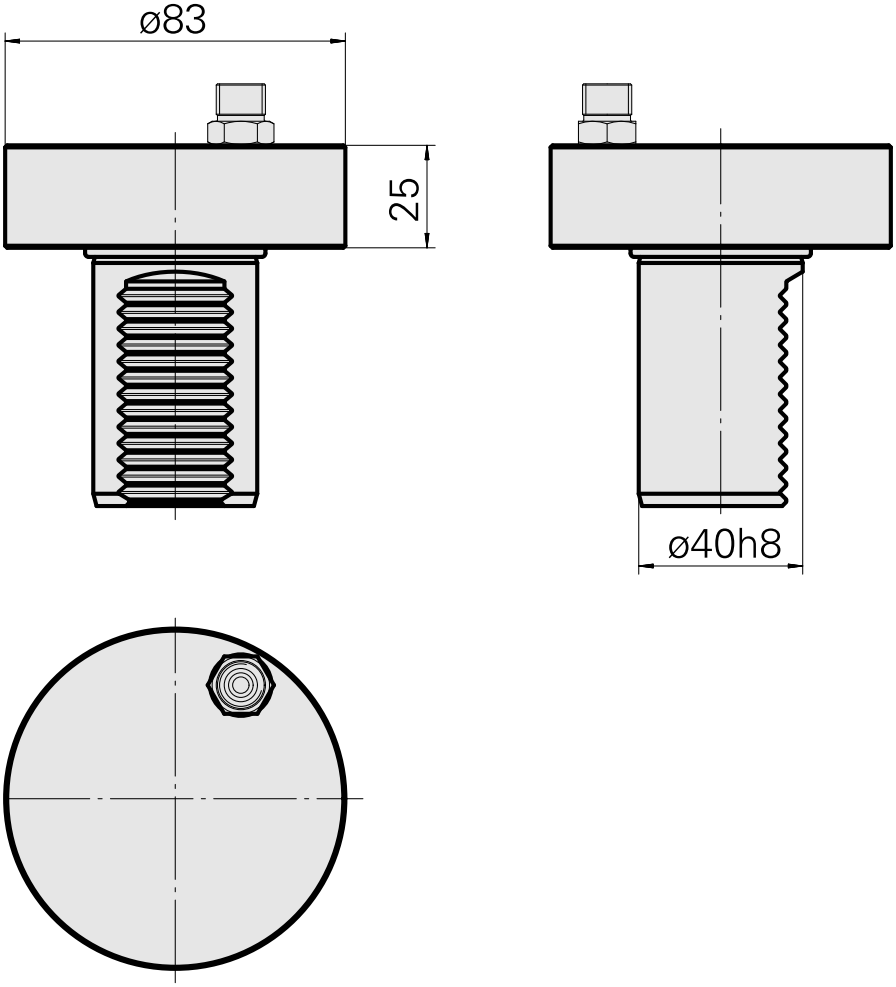

Documentos

Não há downloads disponíveis para este produto

Acessórios

Acessórios opcionais

Outros acessórios

Bujão roscado

ID do produto : 10306095
ID anterior do produto : 410773.1010