INDEX

Porta-ferramentas compensador VDI 25 D1'

Características técnicas

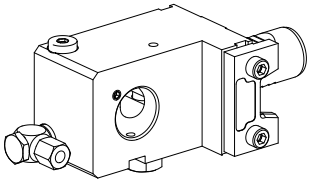

Haste VDI	VDI 25
Acionamento	não acionado
Fixação VDI	Régua-V
Refrigeração	externo
Pressão (até)	80 bar
Recepção	D1"
Reversível em 180°	sim
X [mm]	60
Y [mm]	–
Z [mm]	15
Produtos INDEX TRAUB	C42/65 • G160 • ABC • G200 • G200.2 • ABC.2

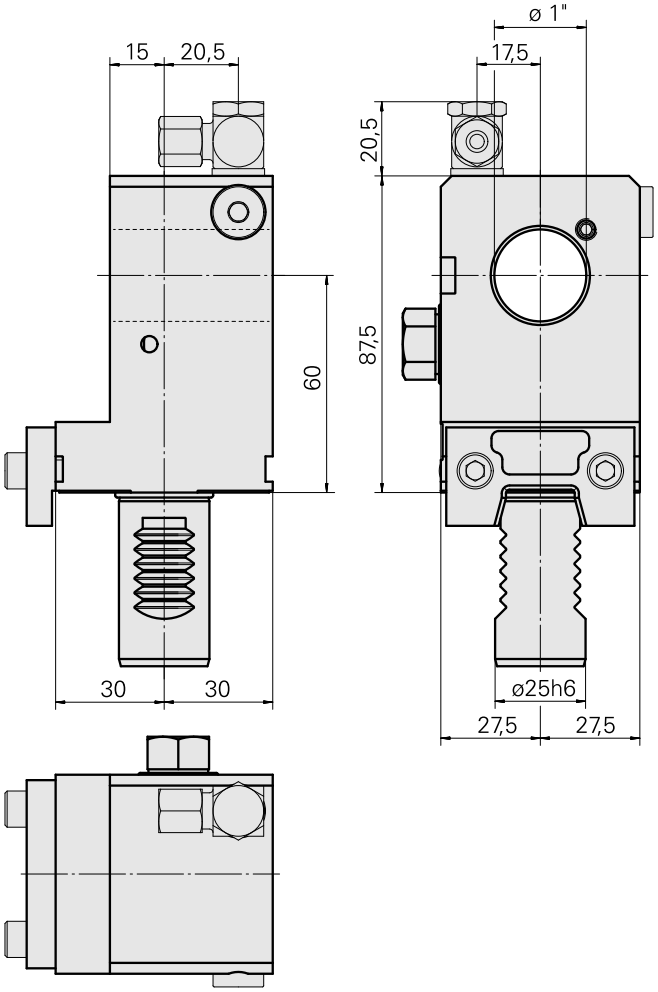

Documentos

Não há downloads disponíveis para este produto

Acessórios

Acessórios opcionais

Outros acessórios

União roscada

ID do produto : 10855749
ID anterior do produto : 471672.08

Tubo

ID do produto : 10036943
ID anterior do produto : W63451.1004

Not defined

ID do produto : 10201385
ID anterior do produto : WL3300.9170F