INDEX

Unidade de serra circular Prisma redondo, ±15°

Características técnicas

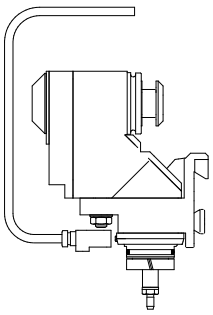

Haste TNL	Prisma redondo
Acionamento	Acionamento total
Fixação TNL	Parafuso de tensionamento cen.
Rotação	2:1
Refrigeração	externo
Pressão (até)	30 bar
Recepção	Eixo porta-fresa D16
Produtos INDEX TRAUB	TNK36 • TNL26

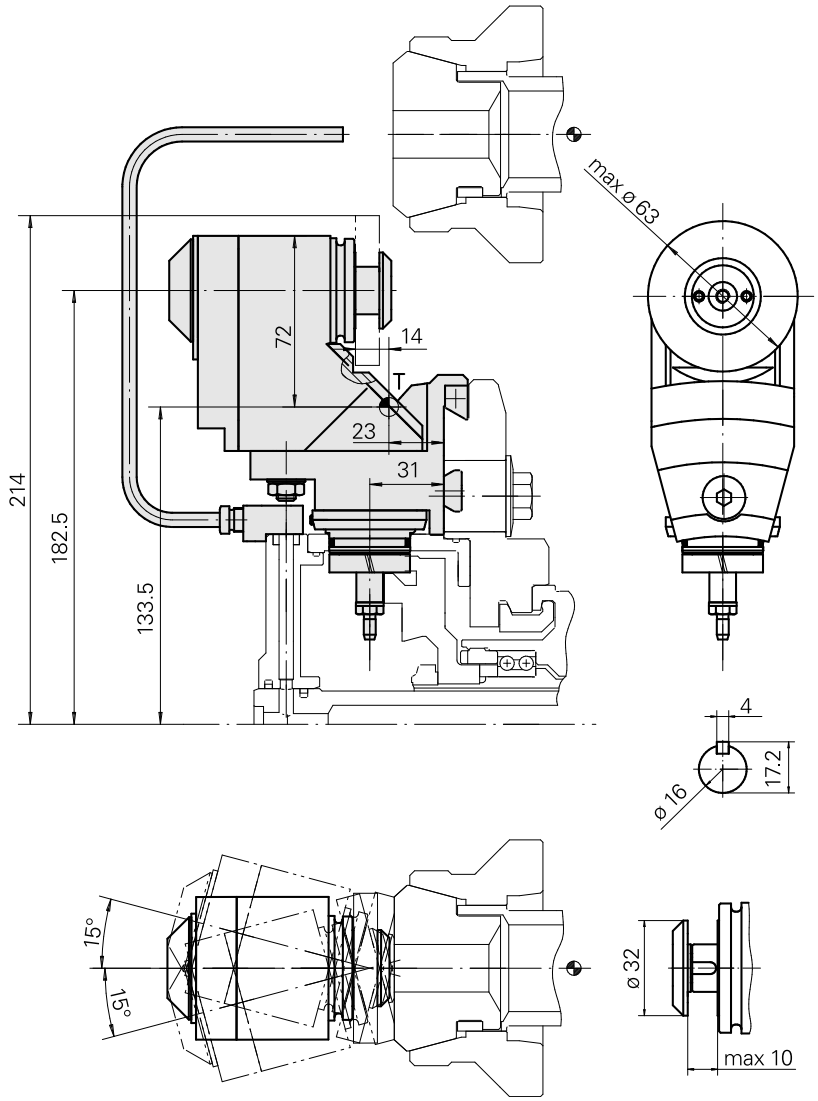

Documentos

Não há downloads disponíveis para este produto

Acessórios

Acessórios opcionais

Outros acessórios

Anel cônico

ID do produto : 10057204
ID anterior do produto : 314739

Parafuso de capa 406-612

ID do produto : 10067675
ID anterior do produto : 314740

Parafuso de cabeça cilindrica

ID do produto : 10610247
ID anterior do produto : 410260.0512

Bloco

ID do produto : 10944442
ID anterior do produto : 986186

Tubo 6 x 1

ID do produto : 10239972
ID anterior do produto : 324710.0610