Adap. auxílio montagem Haste compacta 45

Características técnicas

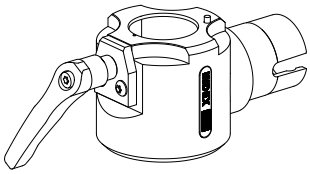

PF Categoria de acessórios	Adap. auxílio montagem
Alojamento de ferramenta	Haste compacta 45

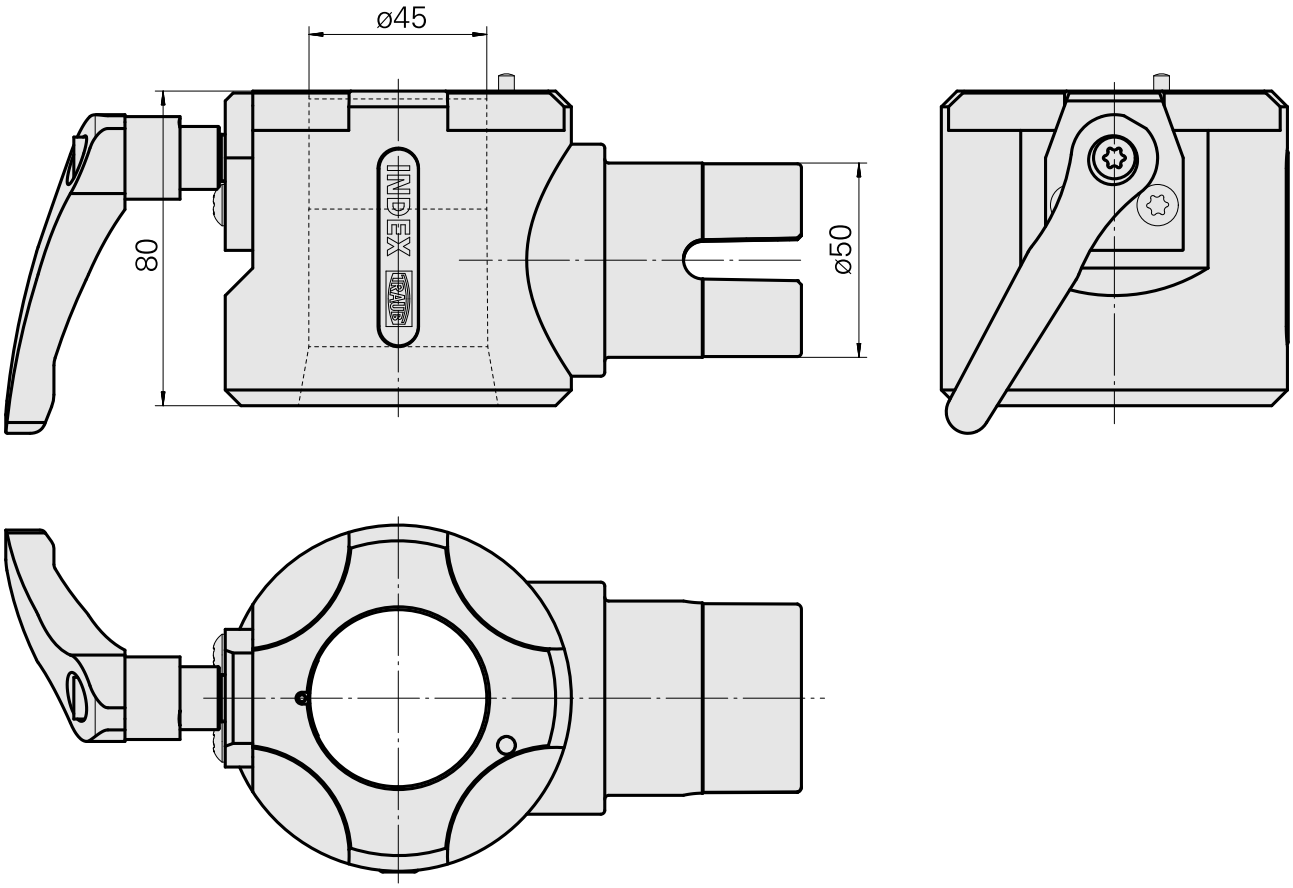

INDEX

Documentos

Não há downloads disponíveis para este produto