Placa

Características técnicas

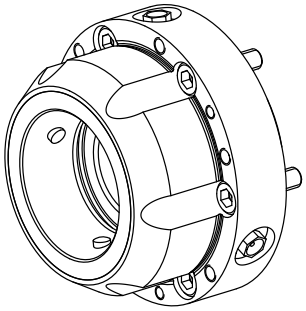

Produtos INDEX TRAUB	MS16-6 Plus
Passagem do fuso	22mm
Lado de usinagem	Fuso síncrono
Fabricante ext.caract.produto	Kombi Axfix
Lin. prod. de outr. fabricant.	Mandril SPANNTOP nova
Alojamento do fuso	AP63
Dimensão disp. fixação	SK9022
Lin. prod. de outr. fabricant.	Hainbuch

De momento, não está disponível uma visão de 3 lados para esse produto

Documentos

Não há downloads disponíveis para este produto

Acessórios

Acessórios opcionais

Collets and guide bushings

Cabecote de sujeicao SK9022 D=5,00mm

ID do produto : 10357249
ID anterior do produto : 900423.G050

Dimensão disp. fixação SK9022	Lin. prod. de outr. fabricant. Mandril SPANNTOP nova	Tipo de fixação liso	Diâmetro nominal (mm) 5 Millimeter
Método de fixação Fixação externa	Clamping head front nose sem	Lin. prod. de outr. fabricant. Hainbuch	

Cabecote de sujeicao SK9022 D=6,00mm

ID do produto : 11042319
ID anterior do produto : 900423.G060

Dimensão disp. fixação SK9022	Lin. prod. de outr. fabricant. Mandril SPANNTOP nova	Tipo de fixação liso	Diâmetro nominal (mm) 6 Millimeter
Método de fixação Fixação externa	Clamping head front nose sem	Lin. prod. de outr. fabricant. Hainbuch	

Cabecote de sujeicao SK9022 D=7,00mm

ID do produto : 10804208
ID anterior do produto : 900423.G070

Dimensão disp. fixação SK9022	Lin. prod. de outr. fabricant. Mandril SPANNTOP nova	Tipo de fixação liso	Diâmetro nominal (mm) 7 Millimeter
Método de fixação Fixação externa	Clamping head front nose sem	Lin. prod. de outr. fabricant. Hainbuch	

Cabecote de sujeicao SK9022 D=8,00mm

ID do produto : 10501597
ID anterior do produto : 900423.G080

Dimensão disp. fixação SK9022	Lin. prod. de outr. fabricant. Mandril SPANNTOP nova	Tipo de fixação liso	Diâmetro nominal (mm) 8 Millimeter
Método de fixação Fixação externa	Clamping head front nose sem	Lin. prod. de outr. fabricant. Hainbuch	

Cabecote de sujeicao SK9022 D=10,00mm

ID do produto : 10527236
ID anterior do produto : 900423.G100

Dimensão disp. fixação SK9022	Lin. prod. de outr. fabricant. Mandril SPANNTOP nova	Tipo de fixação liso	Diâmetro nominal (mm) 10 Millimeter
Método de fixação Fixação externa	Clamping head front nose sem	Lin. prod. de outr. fabricant. Hainbuch	

Cabecote de sujeicao SK9022 D=11,00mm

ID do produto : 10567456
ID anterior do produto : 900423.G110

Dimensão disp. fixação SK9022	Lin. prod. de outr. fabricant. Mandril SPANNTOP nova	Tipo de fixação liso	Diâmetro nominal (mm) 11 Millimeter
Método de fixação Fixação externa	Clamping head front nose sem	Lin. prod. de outr. fabricant. Hainbuch	

Cabecote de sujeicao

ID do produto : 10926611
ID anterior do produto : 900423.G120

Dimensão disp. fixação SK9022	Lin. prod. de outr. fabricant. Mandril SPANNTOP nova	Tipo de fixação liso	Diâmetro nominal (mm) 12 Millimeter
Método de fixação Fixação externa	Clamping head front nose sem	Lin. prod. de outr. fabricant. Hainbuch	

Cabecote de sujeicao SK9022 D=13,00mm

ID do produto : 10512505
ID anterior do produto : 900423.G130

Dimensão disp. fixação SK9022	Lin. prod. de outr. fabricant. Mandril SPANNTOP nova	Tipo de fixação liso	Diâmetro nominal (mm) 13 Millimeter
Método de fixação Fixação externa	Clamping head front nose sem	Lin. prod. de outr. fabricant. Hainbuch	

Cabecote de sujeicao SK9022 D=14,00mm

ID do produto : 10523956
ID anterior do produto : 900423.G140

Dimensão disp. fixação SK9022	Lin. prod. de outr. fabricant. Mandril SPANNTOP nova	Tipo de fixação liso	Diâmetro nominal (mm) 14 Millimeter
Método de fixação Fixação externa	Clamping head front nose sem	Lin. prod. de outr. fabricant. Hainbuch	

Cabecote de sujeicao SK9022 D=15,00mm

ID do produto : 10149966
ID anterior do produto : 900423.G150

Dimensão disp. fixação SK9022	Lin. prod. de outr. fabricant. Mandril SPANNTOP nova	Tipo de fixação liso	Diâmetro nominal (mm) 15 Millimeter
Método de fixação Fixação externa	Clamping head front nose sem	Lin. prod. de outr. fabricant. Hainbuch	

Cabecote de sujeicao SK9022 D=16,00mm

ID do produto : 10088268
ID anterior do produto : 900423.G160

Dimensão disp. fixação SK9022	Lin. prod. de outr. fabricant. Mandril SPANNTOP nova	Tipo de fixação liso	Diâmetro nominal (mm) 16 Millimeter
Método de fixação Fixação externa	Clamping head front nose sem	Lin. prod. de outr. fabricant. Hainbuch	

Cabecote de sujeicao SK9022 D=17,00mm

ID do produto : 10477640
ID anterior do produto : 900423.G170

Dimensão disp. fixação SK9022	Lin. prod. de outr. fabricant. Mandril SPANNTOP nova	Tipo de fixação liso	Diâmetro nominal (mm) 17 Millimeter
Método de fixação Fixação externa	Clamping head front nose sem	Lin. prod. de outr. fabricant. Hainbuch	

Cabecote de sujeicao SK9022 D=18,00mm

ID do produto : 10241379
ID anterior do produto : 900423.G180

Dimensão disp. fixação SK9022	Lin. prod. de outr. fabricant. Mandril SPANNTOP nova	Tipo de fixação liso	Diâmetro nominal (mm) 18 Millimeter
Método de fixação Fixação externa	Clamping head front nose sem	Lin. prod. de outr. fabricant. Hainbuch	

Cabecote de sujeicao SK9022 D=9,00mm

ID do produto : 10402836
ID anterior do produto : 900423.G090

Dimensão disp. fixação SK9022	Lin. prod. de outr. fabricant. Mandril SPANNTOP nova	Tipo de fixação liso	Diâmetro nominal (mm) 19 Millimeter
Método de fixação Fixação externa	Clamping head front nose sem	Lin. prod. de outr. fabricant. Hainbuch	

Cabecote de sujeicao SK9022 D=19,00mm

ID do produto : 10233476
ID anterior do produto : 900423.G190

Dimensão disp. fixação SK9022	Lin. prod. de outr. fabricant. Mandril SPANNTOP nova	Tipo de fixação liso	Diâmetro nominal (mm) 19 Millimeter
Método de fixação Fixação externa	Clamping head front nose sem	Lin. prod. de outr. fabricant. Hainbuch	

Cabecote de sujeicao SK9022 D=20,00mm

ID do produto : 10480551
ID anterior do produto : 900423.G200

Dimensão disp. fixação SK9022	Lin. prod. de outr. fabricant. Mandril SPANNTOP nova	Tipo de fixação liso	Diâmetro nominal (mm) 20 Millimeter
Método de fixação Fixação externa	Clamping head front nose sem	Lin. prod. de outr. fabricant. Hainbuch	

Cabecote de sujeicao SK9022 D=21,00mm

ID do produto : 10875104
ID anterior do produto : 900423.G210

Dimensão disp. fixação SK9022	Lin. prod. de outr. fabricant. Mandril SPANNTOP nova	Tipo de fixação liso	Diâmetro nominal (mm) 21 Millimeter
Método de fixação Fixação externa	Clamping head front nose sem	Lin. prod. de outr. fabricant. Hainbuch	

Cabecote de sujeicao

ID do produto : 10353682
ID anterior do produto : 900423.G220

Dimensão disp. fixação SK9022	Lin. prod. de outr. fabricant. Mandril SPANNTOP nova	Tipo de fixação liso	Diâmetro nominal (mm) 22 Millimeter
Método de fixação Fixação externa	Clamping head front nose sem	Lin. prod. de outr. fabricant. Hainbuch	

Spindle liners

Parafuso de cabeça cilíndrica

ID do produto : 10157066
ID anterior do produto : 410260.0620

Outros acessórios

Graxa lubrif.alicate e placas

ID do produto : 10825733
ID anterior do produto : 373241.1021

Lin. prod. de outr. fabricant. Mandril SPANNTOP nova • Mandril SPANNTOP mini • Mandril TOPlus • Mandril TOPlus mini • Mandril TOPlus com batente	Método de fixação Fixação externa	Lin. prod. de outr. fabricant. Hainbuch

Dispositivo

ID do produto : 10446800
ID anterior do produto : 900418.8201

Dimensão disp. fixação SK9022	Lin. prod. de outr. fabricant. Mandril SPANNTOP nova	Método de fixação Fixação externa	Lin. prod. de outr. fabricant. Hainbuch

Chave de encaixe

ID do produto : 10181964
ID anterior do produto : 900418.8903

Dimensão disp. fixação	Lin. prod. de outr. fabricant.	Método de fixação	Lin. prod. de outr. fabricant.
SK9022	Mandril SPANNTOP nova	Fixação externa	Hainbuch