INDEX

Porta-ferramentas compensador VDI 20 VDI

Características técnicas

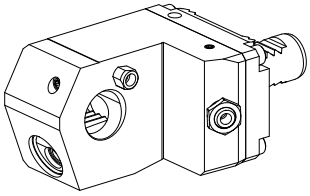

Haste VDI	VDI 20
Acionamento	não acionado
Fixação VDI	Dentadura-W
Refrigeração	externo e interno
Pressão (até)	80 bar
Recepção	VDI 20
Reversível em 180°	sim
X [mm]	64
Y [mm]	–
Z [mm]	2
Produtos INDEX TRAUB	C100

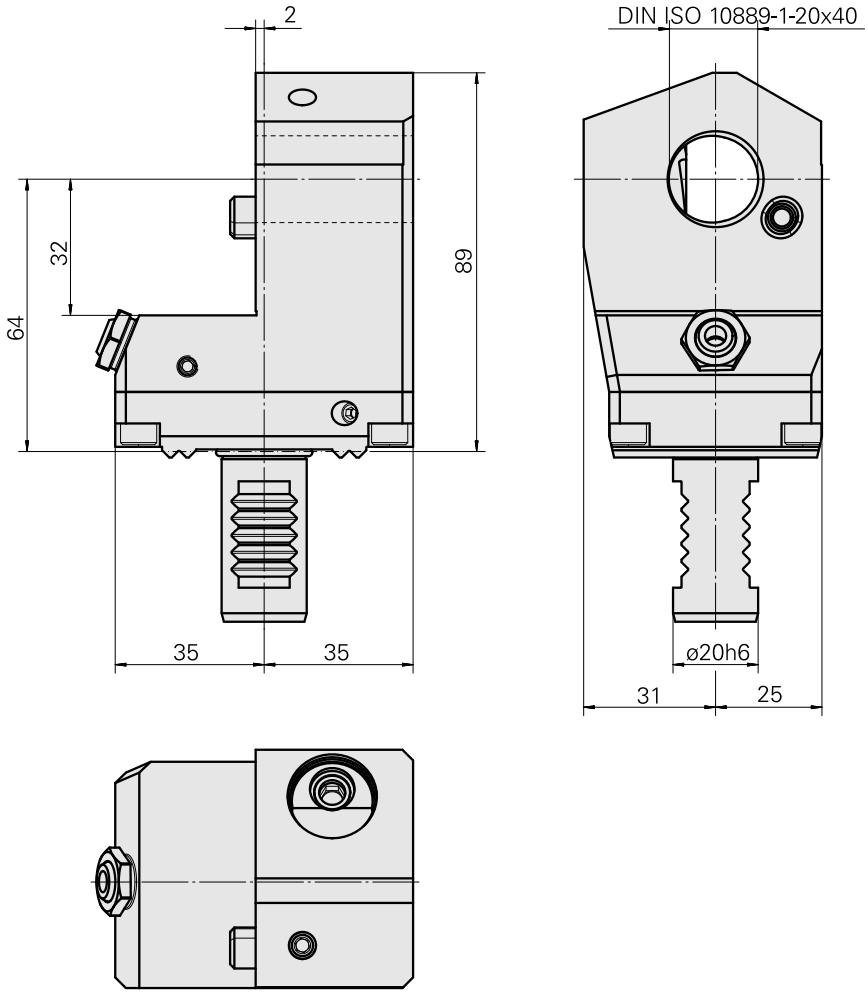

Documentos

Não há downloads disponíveis para este produto

Acessórios

Acessórios opcionais

Outros acessórios

Empanque

ID do produto : 10478680
ID anterior do produto : W67221.4196

Bujão de fechamento MIT O-RING 479105.0801

ID do produto : 10823291
ID anterior do produto : W67221.4198

Bucha 10 D x 6 D x 12,5

ID do produto : 10670360
ID anterior do produto : W67530.0824

Parafuso oco

ID do produto : 10105238
ID anterior do produto : W67530.0818

Bocal bola

ID do produto : 11031912
ID anterior do produto : W67500.3208

Tubeira M6 mit D1,6

ID do produto : 10147428
ID anterior do produto : W00019.0216

INDEX

Not defined

ID do produto : 10494656
ID anterior do produto : WL3300.9110F